10ième édition, octobre 2012

Investissements durables de Meusburger Page 12

Le journal pour les clients, le personnel et les partenaires

in Form e

Gros plan sur les apprentis

Top formation dans une entreprise qui a de l'avenir A partir de la page 3

Service avenant au stand

Plus de 35 salons dans 18 pays Page 21

Plus de 1 000 clients découpeurs font confiance à Meusburger Page 29

meusburger.com

Chers Clients et Partenaires,
Chers Membres du personnel,

Pour moi, la publication du journal d'entreprise de Meusburger in**Form**e fait partie des grands événements d'une année.

La compétitivité de toute entreprise s'appuie essentiellement sur le niveau de qualification et de formation du personnel spécialisé. Si les employé(e)s bénéficient en plus d'une formation interne, c'est d'une valeur inestimable.
Aussi, la formation des apprentis joue-t-elle un rôle stratégique chez Meusburger, et nous y consacrerons une bonne partie de ce numéro. Afin de faire profiter encore plus de jeunes personnes motivées d'une formation d'excellence, nous investissons plus de 1,2 million d'euros dans l'extension de notre atelier d'apprentissage. Nous avons non seulement augmenté le nombre de machines ultramodernes et de nouveaux locaux de formation, mais avons aussi étoffé notre équipe de formateurs, passée à six membres. Je suis très heureux d'accueillir les 24 nouveaux apprentis dans notre entreprise et je leur souhaite un bon démarrage.

Depuis peu, notre nouveau site Internet pour apprentis a pris la forme d'un blog online (**www.lehre-bei-meusburger.com**).
Les pages suivantes regroupent tous les rapports et infos autour de la formation des apprentis chez Meusburger.

Nous nous soucions à la fois de nos employé(e)s et de nos clients et partenaires, bien entendu. Afin de pouvoir continuer à offrir la plus haute qualité produit et le meilleur service possibles, nous investissons en continu dans notre production et dans l'élargissement de notre gamme. Les produits introduits récemment constituent d'excellents exemples à cet égard. L'ensemble de l'éventail présente la haute qualité caractéristique de Meusburger et est directement disponible sur stock.

Découvrez les atouts de notre service à l'occasion d'un des plus de 35 salons professionnels organisés dans 18 pays du monde. De plus, les quelque 10 meetings des utilisateurs que nous organisons chaque année forment une plateforme idéale pour échanger des informations techniques et nouveautés du secteur.

Je suis particulièrement heureux que nous ayons réussi à faire contribuer de nouveau quelques clients et partenaires à l'élaboration de ce journal. Cette année, nous encadrerons pour la première fois plus de 10 000 clients actifs. Merci de votre confiance!

Bonne lecture et meilleures salutations!

S. Meusburger

Guntram Meusburger
Gérant

Gros plan sur les apprentis **3–11**
Meusburger, vainqueur du concours met 4–5
Une équipe pour notre avenir 6–7
Tout a débuté avec l'apprentissage 8
Arnold Sohm, plus ancien collaborateur 9
Les apprentis bougent 10–11
Maintenant en ligne! www.lehre-bei-Meusburger.com 11
Investissements durables de Meusburger **12**
Recuit de stabilisation 13
Offre de plus de 10 000 barres standard 14
Outils pour la finition de surface 15
Nouveautés chez Meusburger 16–17
Consommables: lubrifier, nettoyer, protéger 18
Outils de coupe pour la construction de moules et d'outils 18
Gamme complète d'accessoires pour érosion 19
Table de montage sur coussins d'air 19
Meetings des utilisateurs 2012 20
Service avenant au stand **21**
Invité chez Meusburger 22
Succursale commerciale à Istanbul (TR) 23
23
Service externe et service interne 24–27
Témoignages de clients ≥ 28
Plus de 1 000 découpeurs font confiance à Meusburger **29**
A la pointe du progrès avec des médias numériques 37
Création d'un couvert de barbecue 41
Visite de l'aciérie Dillinger Hütte GTS 41
Paysages culturels au carrefour de quatre pays 42
Le rapport de Chine de Kertin Hämmerle 43
Un exemple de formation accompagnant le travail 43
Activités sportives 44
Compétition cycliste au Vorarlberg 45
Manifestations, jubilés, nouvelle génération 46–47

Mentions légales – Propriétaire de la publication, rédacteur et éditeur: Meusburger Georg GmbH & Co KG, A-6960 Wolfurt, Kesselstr. 42, T 00 43 (0) 55 74 / 67 06-0, F 12, office@meusburger.com, www.meusburger.com, **Rédaction:** Jasmine Heßler-Luger, Eveline Steurer, Andreas Sutter, Roman Giesinger, **Réalisation:** Jasmine Heßler-Luger, **Photos:** Heidegger Fotografie, Till Hückels, Vorarlberg Tourismus, Roman Horner, Thorbecke Luftbild, panograf.at, Meusburger, **Impression:** Vorarlberger Verlagsanstalt GmbH, **Tirage:** 60 000 ex. **Ligne éditoriale selon la loi sur les médias § 25:** Actualités pour les clients, les partenaires et le personnel Meusburger, **Mode de parution:** La publication est remise gratuitement aux clients, partenaires et collaborateurs Meusburger. Reproduction exclusivement autorisée avec la mention des sources.

L'année 2012 est entièrement placée sous le signe de la formation des apprentis dans l'entreprise familale Meusburger, à Wolfurt. Le spécialiste de la construction d'outils et de moules est en pleine expansion internationale et continuera à croître. C'est la raison pour laquelle 24 nouvelles places d'apprenti ont été aménagées.

Gros plan sur les apprentis

Top formation dans une entreprise qui a de l'avenir

Les apprentis chez Meusburger peuvent se targuer d'une formation d'excellence, avec des opportunités de carrière dans une entreprise à rayonnement international.

Faire carrière avec un apprentissage
Le principe «Faire carrière avec un apprentissage» s'inscrit depuis très longtemps dans la philosophie de l'entreprise Meusburger. La société propose des places d'apprenti pour techniciens métalliers (techniques d'usinage par enlèvement de copeaux et techniques de construction mécanique), techniciens de production, usineurs de métaux et technologues de l'information. A côté de leurs compétences professionnelles, les formateurs chez Meusburger possèdent d'excellentes connaissances pédagogiques et méthodologiques. Le Land du Vorarlberg a d'ailleurs déjà attesté à plusieurs reprises la qualité de cette formation avec la distinction «Excellente entreprise formatrice d'apprentis».

«NOUS AVONS LA CHANCE QUE TOUS NOS APPRENTIS SOUHAITENT RESTER DANS NOTRE ENTREPRISE A LA FIN DE LEUR FORMATION ET POURSUIVRE LEUR CARRIERE PROFESSIONNELLE CHEZ NOUS»
Roman Giesinger, directeur du personnel

Outre la perspective de bénéficier d'un emploi sûr après l'apprentissage, de primes pour bons résultats scolaires et bonnes performances de travail, d'un atelier d'apprentissage moderne et de grandes opportunités de carrière, les apprentis chez Meusburger profitent de nombreuses prestations sociales. Voici quelques exemples: possibilité d'utiliser les moyens de transport de l'entreprise, de voyager gratuitement en bus et en train dans tout le Vorarlberg, de prendre des repas à prix réduit à la cantine, de s'inscrire à des programmes de soutien scolaire, programmes de formation internes et externes, nombreuses offres de participation à des manifestations externes, telles que des randonnées pédestres et cyclistes, des journées de ski, des tournois de hockey sur glace et de football, ainsi que des escalades.

«Nous avons la chance que tous nos apprentis souhaitent rester dans l'entreprise à la fin de leur formation et poursuivre leur carrière professionnelle chez nous», observe le directeur du personnel, Roman Giesinger, en ajoutant non sans fierté: «Il ne nous a pas fallu faire de gros efforts de persuasion pour cela. La bonne ambiance de travail et les possibilités de carrière internes chez Meusburger nous facilitent la tâche.»

Les meilleurs apprentis

Meusburger, vainqueur du concours met

Les résultats du concours d'apprentis de 2012 confirment eux aussi la haute qualité de formation chez Meusburger. A cette occasion, nos apprentis ont démontré leurs aptitudes au WIFI de Dornbirn. Dans le cadre du concours met (metall elektro technik Gewerbe) de l'industrie de l'électrotechnique et du métal, organisé à l'échelle du Land, Christoph Schelling et Markus Kohler se sont placés en première et deuxième positions. Daniel Bals, Wolfgang Hopfner, David Steinacher, Ulrich Patscheider, Fabio König ont obtenu la mention «très bien». Roland Rädler s'est assuré la mention «bien».

Les heureux vainqueurs Christoph Schelling et Markus Kohler

Dès le début de l'année, les apprentis de Meusburger se sont affirmés dans le cadre du concours met 2012. Christoph Schelling, âgé de 19 ans, a dès maintenant droit au titre de «meilleur apprenti dans son domaine». Il s'est classé en première position. «Nous avons dû réaliser des pièces, effectuer divers calculs et répondre à des questions d'ordre professionnel dans le temps imparti. Ce n'était pas simple, mais j'ai des facilités dans ce métier», se réjouit le vainqueur, qui travaille entretemps dans l'équipe de formateurs de Meusburger. Arrivé en deuxième position, Markus Kohler a assuré une double victoire à Meusburger. «La concurrence était très forte, mais la participation à ce concours m'a beaucoup apporté», raconte cet apprenti placé en deuxième position.

D.g.à.d.: Roland Rädler, Ulrich Patscheider, Wolfgang Hopfner, Daniel Bals, Fabio König, Markus Kohler, Christoph Schelling, David Steinacher

“Bien que l'ampleur du succès de nos apprentis ait été assez surprenante, les très bonnes performances scolaires avaient laissé présager une réussite.”
Peter Nussbaumer, directeur de la formation de base et de la formation continue

Daniel Bals (6ème), Wolfgang Hopfner (8ème), David Steinacher (9ème), Ulrich Patscheider et Fabio König (tous deux 13èmes) ainsi que Roland Rädler (26ème) ont contribué à faire de cette épreuve un succès retentissant pour Meusburger. Sept des huit apprentis participants ont obtenu la mention «très bien».

Des efforts payants

En guise de reconnaissance, les apprentis recevront des primes et un poste de travailleur spécialisé. «Nous aimons récompenser les très bonnes prestations de notre relève. Cela la motive et accélère son développement personnel», explique le directeur du personnel, Roman Giesinger, en guise de conclusion.

RESULTATS

Concours met 2012

Christoph Schelling	1ère place
Markus Kohler	2ème place
Daniel Bals	6ème place
Wolfgang Hopfner	8ème place
David Steinacher	9ème place
Ulrich Patscheider	13ème place
Fabio König	13ème place
Roland Rädler	26ème place

TEMOIGNAGES D'APPRENTIS

“Ce qui me plaît le plus, c'est le travail varié. Le plan de rotation pendant l'apprentissage nous met en contact avec différents services. Nous apprenons à connaître toute l'entreprise et savons dans quel service nous souhaitons travailler après la formation.”
Lukas Kohler, apprenti

“Ce qui m'impressionne chez Meusburger, ce sont le parc de machines moderne et les outils. Nous travaillons sur des machines ultramodernes en apprenant à manipuler les outils de découpe les plus avancés.”
Michael Egger, apprenti

“Nous avons des rapports très cordiaux et détendus dans l'atelier d'apprentissage. Nos formateurs sont très gentils et nous aident quand nous en avons besoin.”
Yolanda Wegrzyn, apprentie

Nouvelle salle

L'atelier gagne un étage

Les trois prochaines années, Meusburger augmentera ses capacités d'accueil à 100 apprentis. L'entreprise a récemment investi 45 000 euros dans l'extension sur deux étages d'une nouvelle salle de formation, directement au-dessus de l'atelier existant. Nos spécialistes de demain disposeront à partir de septembre d'une salle de séminaire de 70 m² à équipement moderne. Ce deuxième étage sera surtout consacré à la transmission de connaissances théoriques dans les métiers proposés et la programmation assistée par ordinateur du parc de machines, ainsi qu'à l'enseignement de soutien.

Le formateur d'apprentis Peter Nussbaumer et ses apprentis se réjouissent de pouvoir utiliser la nouvelle salle de formation très bien équipée.

Les cinq formateurs d'apprentis de la production (d.g.à.d.): Dominik Köb, Stefan Kohler, Peter Nussbaumer, Simon Alber, Christoph Schelling

Membre de
VEM
VORARLBERGER
ELEKTRO- UND METALLINDUSTRIE

Une équipe pour notre avenir

Plus de formateurs pour plus d'apprentis

Acquérir des connaissances et les transmettre à d'autres personnes est une activité exigeante qui demande beaucoup d'efforts, mais s'avère aussi très gratifiante. Ce défi, cinq jeunes formateurs dynamiques le relèvent chez Meusburger. Pour bien gérer les candidatures de plus en plus nombreuses et bien encadrer les apprentis lors de leur formation, Meusburger développe en continu ses ressources en termes d'apprentis et de formateurs.

A côté de l'enseignement technique, les formateurs attachent beaucoup d'importance au développement personnel de chaque jeune. Ils ne transmettent pas seulement du savoir pointu, mais accompagnent aussi les apprentis tout au long de leur parcours qu'ils boucleront comme spécialistes responsables.

Excellente entreprise formatrice d'apprentis
A plusieurs reprises, le Land du Vorarlberg a déjà honoré la qualité de la formation ou des formateurs chez Meusburger avec la distinction «Excellente entreprise formatrice d'apprentis».

«Nos maîtres ont eux-mêmes souvent accompli leur apprentissage chez Meusburger et prennent régulièrement part à des cours et programmes de formation continue spéciaux. Outre la compétence professionnelle, nous accordons une grande importance aux connaissances pédagogiques et méthodologiques», déclare le directeur du personnel, Roman Giesinger.
Meusburger est devenue la troisième entreprise formatrice dans la métallurgie au Vorarlberg et, depuis peu, la société est membre de V.E.M., l'industrie vorarlbergeoise de l'électronique et du métal. Les adhérents collaborent essentiellement dans le domaine de la formation des apprentis.

LES NOUVEAUX

Nous accueillons 24 nouveaux apprentis dans notre équipe et leur souhaitons beaucoup de succès durant leur formation:

Techniques du métal Découpe:
Pascal Diem, Lauterach
Tim Feichtinger, Langen
Pascal Fend, Möggers
Markus Ischepp, Krumbach
Julian Keick, Lustenau
Nico Luger, Krumbach
Patrick Moosbrugger, Wolfurt
Stellios Penoglou, Wolfurt
Jan Rettenbacher, Lauterach
Dominik Stadelmann, Lauterach
Lukas Staudacher, Hörbranz
Fabio Steurer, Langenegg
Christian Stockklauser, Riefensberg
Florian Wucher, Möggers

Techniques du métal Construction mécanique:
Patrick Moosbrugger, Hohenweiler
Mathias Sohler, Eichenberg
Patrick Theisl, Lustenau
Daniel Tratter, Hörbranz

Usinage des métaux:
Martin Berchtold, Andelsbuch
Resul Demirkir, Dornbirn
Sebastian Feuerstein, Reuthe
Michael Moser, Möggers
Ricardo Vigl, Hörbranz
Jenny Gagern, Langen

LE PLUS IMPORTANT, C'EST

Peter Nussbaumer (35 ans)
Directeur de la formation de base et de la formation continue

Il est important pour moi que nos formateurs d'apprentis puissent évoluer librement dans les services respectifs. Pour assurer une formation impeccable, chacun doit avoir la possibilité d'apporter ses propres idées et conceptions. Nos maîtres formateurs suivent régulièrement des formations continues et des séminaires pour acquérir les connaissances les plus récentes. L'encouragement de la compétence sociale nous tient également à cœur. Nous sommes une jeune équipe de formateurs très ouverte aux nouveautés et changements. Chaque jour, je suis heureux de faire partie de cette super équipe.

Simon Alber (20 ans)
Formateur d'apprentis
Tournage

Depuis septembre 2011, je fais partie de l'équipe de l'atelier d'apprentissage chez Meusburger. J'ai moi-même fait mon apprentissage ici. En ce moment, j'encadre 14 apprentis dans le tournage. Ils changent de station tous les mois conformément au plan de rotation. Ce que j'apprécie le plus dans mon travail, c'est la qualité des relations dans l'équipe et bien entendu aussi les tâches variées.

Stefan Kohler (22 ans)
Formateur d'apprentis
Fraisage

Cela fait trois ans que je travaille dans l'atelier d'apprentissage où je m'occupe de la formation en matière de fraisage. Je suis également responsable de l'ensemble de la sécurité au sein de l'atelier d'apprentissage. Je suis en outre à disposition pour apporter un soutien scolaire aux apprentis. Le fait de pouvoir me développer librement dans mon domaine d'activité et de participer à beaucoup de décisions me plaît particulièrement chez Meusburger.

Dominik Köb (25 ans)
Formateur d'apprentis
Formation de base et tournage

J'ai rejoint récemment l'équipe de formateurs de Meusburger ou je m'occupe de la formation de base des jeunes apprentis ainsi que du tournage.
Après mon apprentissage chez Zumtobel, j'ai travaillé pendant 5 années chez Z-Werkzeugbau et Doppelmayr comme fraiseur sur des centres CNC. En tant que formateur, j'aime bien transmettre mes connaissances et mes expériences à nos jeunes garçons et filles pour observer comment ils deviennent progressivement de vrais professionnels. J'organise en outre les journées d'initiation: Les jeunes qui s'intéressent à un apprentissage chez Meusburger peuvent venir respirer l'air de l'atelier chez nous pendant deux jours.

Christoph Schelling (19 ans)
Formateur d'apprentis
Fraisage

Après mon examen de fin d'apprentissage, que j'ai réussi avec la mention «très bien», j'ai eu la chance de rejoindre l'équipe de formateurs de Meusburger. Le parc de machines ultramoderne dans l'atelier d'apprentissage et les défis quotidiens me plaisent particulièrement. J'aime aussi les cours de formation continue que les formateurs d'apprentis peuvent suivre régulièrement.

TOI

NOS FORMATEURS D'APPRENTIS
PARLENT DE LEUR ACTIVITÉ DANS L'ATELIER MEUSBURGER

meusburger.com
www.lehre-bei-meusburger.com

Tout a débuté avec l'apprentissage

Des employé(e)s de Meusburger racontent leur carrière

A la fin de l'enseignement obligatoire, beaucoup de jeunes se posent la question suivante: dois-je me lancer dans un métier ou suivre une école supérieure? Les exemples suivants montrent d'une manière impressionnante les carrières de membres du personnel de Meusburger qui ont choisi d'accomplir un apprentissage:

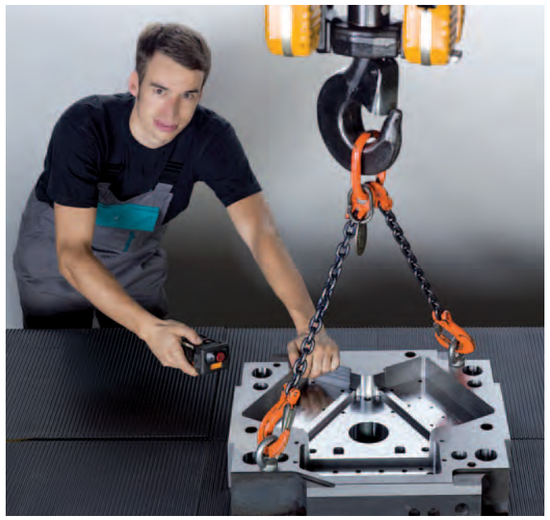

Stefan Muxel, ancien apprenti chez Meusburger, dirige entre-temps avec son frère Andreas Muxel le service d'usinage spécial.

Peter Heinzle (56 ans) a débuté sa carrière il y a 41 ans avec un apprentissage comme mécanicien chez Meusburger. «La formation d'aujourd'hui n'est plus comparable à celle du passé. Depuis l'établissement de l'atelier 2002, chaque apprenti peut s'orienter vers n'importe quelle filière d'usinage. Ce n'est pas seulement un investissement dans l'avenir pour les apprentis, mais aussi pour l'entreprise.» De la production au bureau – cela fait 35 ans que Peter Heinzle travaille déjà dans la préparation du travail. L'établissement de plans et de constructions fait partie de son quotidien. En 1978, il a élaboré le premier catalogue Meusburger.

«Je rechoisirais un parcours de formation professionnelle et je ne peux que recommander cette voie. Car un apprentissage bien bouclé accompagné d'une grande motivation ouvre toutes les portes», note **Armin Chiesola** (50 ans), qui a démarré sa carrière comme outilleur et dessinateur technique. En 1988, Armin Chiesola est devenu chef de vente de zone chez Meusburger. Il y a trois ans, il a saisi une opportunité qui lui permet de diriger aujourd'hui les zones de vente Autriche, Suisse et Allemagne du Sud.

«Diversité des tâches, relations internationales avec les fournisseurs, travail dans une excellente équipe et atmosphère collégiale», voilà ce **Daniel Fink** (35 ans), directeur du service d'achat, apprécie particulièrement chez Meusburger.
«Oui, j'ai toujours voulu exercer un métier à responsabilité», commente Daniel Fink, qui a démarré sa carrière en 1992 par un apprentissage comme employé de commerce de gros.

Après un apprentissage bouclé avec succès comme mécanicien de machines et outilleur, Hubert Weber (45 ans) a rejoint Meusburger en 1987. Il a commencé dans le service de fraisage/d'usinage spécial, a été maître d'équipe, a travaillé dans le service de programmation et dirige les domaines Production et Technique depuis 2010. Le parcours de **Hubert Weber** illustre à merveille les remarquables possibilités de carrière.

«Le sentiment de pouvoir faire bouger des choses dans l'entreprise me plaît particulièrement dans le cadre de mes fonctions de directeur de production et technique.»

Stefan Muxel (24 ans) n'hésite pas une seconde quand on lui demande pourquoi il a opté pour un apprentissage chez Meusburger: «La journée de découverte professionnelle m'avait emballé. Le grand atelier au milieu de l'entreprise m'avait particulièrement plu! L'apprentissage chez Meusburger était vraiment la bonne décision.»
Stefan Muxel travaille chez Meusburger depuis neuf ans et dirige actuellement le service d'usinage spécial.

«Pour moi, c'était important d'être indépendante après l'école. C'est pourquoi j'avais opté pour un apprentissage comme mécanicienne outilleuse», raconte **Ramona Schwinger** (21 ans). «Depuis le début de l'année, je travaille dans le service commercial interne et j'apprécie beaucoup le haut niveau de responsabilité personnelle et le contact direct avec les clients. Ce qui me plaît particulièrement, c'est que je peux mettre en œuvre les connaissances techniques du métier que j'ai appris.»

Plus ancien collaborateur

Arnold Sohm témoigne

Meusburger, une entreprise familiale de presque 50 ans. Initialement unipersonnelle, la société emploie aujourd'hui plus de 570 personnes. Arnold Sohm (57 ans) est le plus ancien collaborateur et il nous donne un aperçu de ses activités chez Meusburger.

Les débuts! Je travaille chez Meusburger depuis 42 ans. J'ai commencé comme apprenti sur l'ancien site de Dornbirn et j'ai effectué toutes les tâches habituelles d'un outilleur. En 1989, j'ai passé mon brevet de maîtrise. A l'époque, l'automatisation n'était pas aussi avancée. Nous avons fait beaucoup de réalisations manuelles, avec des limes, des scies, des fraises, des tours ou des meuleuses. Il y a 35 ans, je me suis spécialisé dans la rectification d'outils, d'abord sur une machine S1, à commande manuelle, entre-temps sur plusieurs machines à commande numérique.

Quand je compare l'époque actuelle avec le passé, je remarque des différences. Autrefois, il fallait être plus polyvalent et effectuer toutes les tâches qui se présentaient. Tout le monde se connaissait et nous nous aidions mutuellement. Aujourd'hui, chacun est spécialisé dans un domaine et les tâches sont mieux réparties. C'est possible grâce aux effectifs élevés. Je ne connais plus tous les collaborateurs. Mais l'ambiance de travail est encore très bonne, tout comme les relations avec les supérieurs.

Ce qui est particulier chez Meusburger? C'est une entreprise familiale moderne qui possède de nombreux domaines de produits. J'apprécie surtout la bonne atmosphère de travail dans notre service de mise au point et d'affûtage des outils. J'ai conservé des souvenirs impérissables de cette excursion de plusieurs jours que nous avions faite en Hongrie. L'entreprise a invité l'ensemble du personnel à célébrer ses 25 ans d'existence. C'était vraiment un bel événement.

Mon équilibre face au travail? Je le trouve le mieux au sein de la famille, lors de randonnées ou en jouant au football. Je me réjouis déjà de pouvoir faire ces activités après mon départ à la retraite: excursions, cyclisme, jardinage et travaux forestiers.

Mes principes? J'aime bien transmettre mes connaissances et mes expériences à mes collègues.

«Arnold est un collaborateur de longue date estimé et un des chauffeurs les plus fiables des bus d'entreprise Meusburger. Quotidiennement, il amène ses collègues au travail et les ramène à la maison en toute sécurité, et cela, depuis des dizaines d'années», loue Hubert Weber, directeur du domaine Production et Technique.

Toujours du neuf

Les apprentis Meusburger bougent

A côté de la formation et de l'apprentissage, l'esprit d'équipe et le facteur de plaisir jouent un rôle important chez Meusburger. Les nombreux événements et excursions organisés offrent l'occasion de faire connaissance dans la vie privée. Les rapports cordiaux dans l'équipe favorisent en outre le plaisir du travail et donc la motivation du personnel. Le programme est vaste. Il englobe des excursions sportives, comme les sorties vélo et les escalades, courses, journées de ski et de randonnées, tournois de hockey sur glace et de football, des journées de découverte, des visites d'entreprises et de salons.

Journées de rencontre
Les journées de rencontre des apprentis font partie des points forts de ce programme. Ces deux journées ont pour objectif de faciliter les débuts des nouveaux apprentis par une première rencontre des collègues et des formateurs dans une ambiance détendue. Cet événement est truffé d'actions et de divertissement, par exemple tir à l'arc, escalade, partie de luge d'été et grillades. Et les formations donnent régulièrement l'occasion de mettre les connaissances techniques à niveau.

Visite d'une aciérie
Chez Meusburger, la tradition veut que chaque apprenti voie au moins une fois pendant sa formation d'où vient l'acier et comment ce métal est fabriqué. C'est pourquoi une visite d'aciérie a lieu tous les quatre ans. La dernière excursion a conduit les apprentis à Linz, chez Voestalpine, où ils ont pu visiter toute l'usine pendant deux jours passionnants. Au printemps 2013, une visite de Dilinger Hütte, en Sarre, est prévue.

Salon professionnel Fakuma
Le salon professionnel Fakuma a lieu une fois par an à Friedrichshafen. Meusburger et de nombreux clients du secteur y exposent leurs produits. Après une visite intéressante, toute l'équipe se retrouve au stand Meusburger, très apprécié. Pour conclure l'événement, on partage une savoureuse pizza géante.

Partie de luge
La partie de luge traditionnellement organisée en février sur une piste illuminée à Sibratsgfäll (Bregenzerwald) fait partie des nombreux divertissements chez Meusburger. Tous les apprentis, formateurs et chargés d'apprentis Meusburger de tous les services y participent. Les luges et le transport jusqu'au début de la piste sont organisés. La restauration et la musique à l'arrivée comblent également tous les désirs.

NOUVEAU

Maintenant en ligne!

www.lehre-bei-meusburger.com

Après une phase de planification et de mise en œuvre minutieuse, le grand jour est arrivé fin août: **la mise en ligne de notre nouveau site Internet consacré aux apprentis!**

Ses particularités: le contenu et la fonctionnalité se présentent sous forme d'un blog. Un blog est comparable à un journal intime en ligne, où l'entreprise et son personnel évoquent des événements d'actualité sous forme de commentaires, également appelés «posts».

En l'occurrence, les articles sont postés par les apprentis et formateurs. Il ne s'agit pas de fournir des textes parfaits, enjolivés, mais de donner un aperçu réaliste du quotidien de notre atelier d'apprentissage. Les visiteurs de notre blog ont d'une part la possibilité de lire toutes les informations importantes sur la formation et d'autre part d'envoyer des commentaires ou de participer aux discussions. A travers cette forme de communication, nous recherchons de façon ciblée le dialogue avec des élèves, parents et enseignants intéressés, et offrons une plateforme idéale pour poser toutes les questions, exprimer tous les souhaits et propositions concernant l'apprentissage chez Meusburger.

Nous espérons que notre nouveau blog attirera de nombreux visiteurs, commentaires et donnera lieu à des échanges animés.

www.lehre-bei-meusburger.com

Hier comme aujourd'hui

1964	Fondation de l'entreprise unipersonnelle par Georg Meusburger
1978	Fabrication de moules standard
1980	Nouveaux locaux et déménagement à Wolfurt (A)
1992	Construction du premier dépôt à hauts rayonnages
2003	Nouveau bâtiment administratif, aile A
2007	Transfert de la direction à Guntram Meusburger, 260 employé(e)s
2010	Mise en place de l'unité Outils de découpe
2011	Leader de marché dans le domaine des éléments standard pour moules, 129 millions d'euros de chiffre d'affaires
2012	Nouveau bâtiment administratif, aile B Plus de 10 000 clients renommés, 570 employé(e)s

Vos avantages

- Usinage complémentaire à faible déformation
- Temps de traitement plus courts grâce à des cotes plus justes
- Outils dont la plus longue durée d'utilisation est attestée
- Prévention de fissures de trempe lors du traitement thermique en aval
- Avantages dans l'automatisation, surtout en cas d'utilisation de systèmes de bridage

La capacité du haut rayonnage est passée à 1 700 cassettes.

Les investissements continus pratiqués sur ce site vorarlbergeois permettent à Meusburger de rester compétitif sur le marché international.

L'assurance de l'avenir

Investissements durables de Meusburger

L'année 2011 fut un franc succès pour Meusburger à plusieurs égards. L'entreprise peut se targuer d'une augmentation du chiffre d'affaires aux alentours de 32 % et explique ce succès en premier lieu par la haute qualité constante des produits et les délais de livraison très courts. Pour continuer à remplir cette exigence, Meusburger réalise des investissements continus.

Outre l'extension permanente du parc de machines, l'agrandissement du dépôt d'acier, l'élargissement des hauts rayonnages et la construction d'un nouvel atelier de production pour l'usinage de la tôle forte, la société a fait l'acquisition d'un nouveau four de détensionnement.

Plus grandes capacités d'écoute des clients

Meusburger a le souci permanent d'adapter son service aux souhaits et exigences des clients. Une extension continue de l'équipe de collaborateurs qualifiés est indispensable à cet effet. C'est le seul moyen de garantir un traitement rapide et simple de toutes les requêtes des clients.

Le nouveau bâtiment administratif, ultramoderne, au siège de Wolfurt couvre cinq étages et peut accueillir près de 200 employé(e)s supplémentaires dédié(e)s à la satisfaction de toutes les demandes des clients de Meusburger. Cette construction qui, du point de vue architectonique, fait écho au bâtiment principal de l'aile A s'affirme par un aménagement généreux.

«Comme le service interne a connu une extension rapide en quelques mois à peine, une séparation géographique des marchés traités dans les langues étrangères est devenue indispensable. Le nouveau bâtiment réunit tous les collaborateurs dans le même bureau pour faciliter les échanges d'informations», explique avec satisfaction Nicola Pibal, responsable du service Ventes Langues étrangères.

Recuit de stabilisation

La condition d'une qualité maximale

Le recuit de stabilisation de toutes les nuances d'acier établit des conditions optimales pour un usinage complémentaire à faible déformation des pièces. L'acquisition d'un nouveau four de détensionnement a plus que doublé la capacité de recuit chez Meusburger. L'entreprise est aussi en mesure de répondre à l'évolution de la demande en matière d'éléments standard pour moules à recuit de stabilisation.

Le matériau est stabilisé dans nos trois fours de détensionnement (d'une capacité totale de 240 t par jour). Le long temps de refroidissement, 14 heures à raison de 35 °C/heure, joue un rôle déterminant dans ce processus.

Plus d'infos sur le site
↗ www.meusburger.com

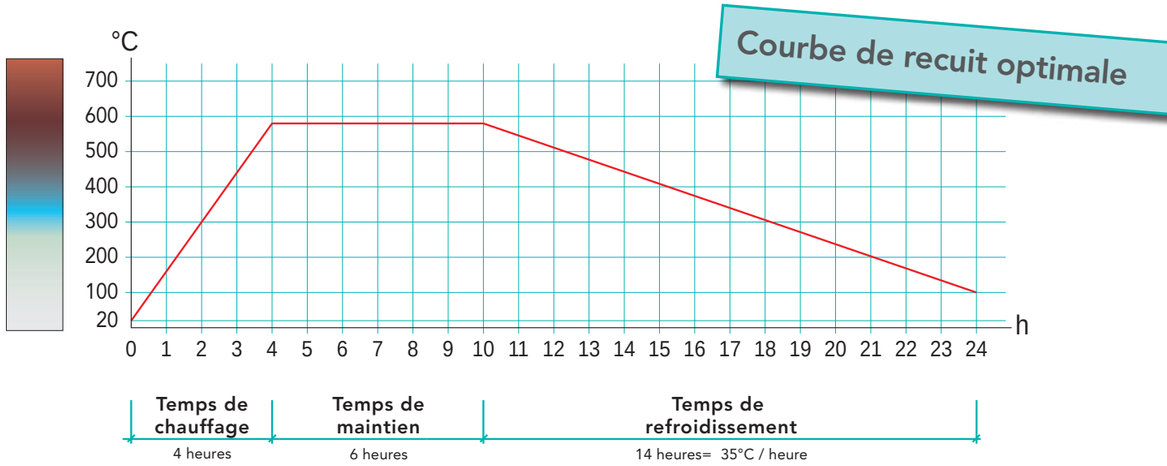

Offre de plus de 10 000 barres standard

Avantages grâce à des temps de fabrication courts

En tant que fournisseur d'éléments standard pour moules, Meusburger connaît parfaitement les demi-produits. L'entreprise autrichienne s'est orientée tôt dans une direction lui permettant d'améliorer la rentabilité, et réalise des plaques et barres dans toutes les qualités de matériau courantes et exécutions.

Dans le souci d'optimiser le service, l'acier à recuit de stabilisation facilite le fraisage et la rectification des produits du client. Les 16 matériaux traités par Meusburger sont disponibles dans diverses exécutions, comme barres standard (N), barres rondes (NR), barres de précision (NP) et barres carrées (NV). Ils s'utilisent pour pratiquement toute application dans la construction d'outils et de moules, ainsi que dans la construction de machines et de gabarits.

Vos avantages
» Approvisionnement rapide et facile en matières brutes
» Dimensions à pas de 10 mm
» Acier à recuit de stabilisation et à faible déformation
» Epaisseur rectifiée
» La fabrication plus rapide diminue les coûts

Pour assurer une couverture rapide des besoins des clients, Meusburger dispose de grands dépôts de matières brutes et finies.

La gamme de produits est élargie en continu
Les extensions de la gamme de produits dans les nuances 1.2316, 1.2344 et 1.2714 conviennent spécialement à l'extrusion.

Infos

Vous n'avez pas encore trouvé ce qu'il vous faut ou avez besoin de dimensions sur mesure? **Alors contactez-nous. C'est avec plaisir que vous nous renseignerons.**

Votre commande en quelques clics
Commander en toute simplicité – avec les catalogues sur CD et online de Meusburger.
↗ www.meusburger.com/catalogue-online

Barre standard N	**Longueur: 500 et 800 mm**
» Largeur et longueur sciées avec excédent	Tolérance: +6 / +4
» Épaisseur rectifiée	Tolérance: +0,45 / +0,4

Barre ronde NR	**Longueur: 20; 25; ...500; 800**
» Diamètre écroûté	Tolérance: +3 / 0
» Largeur sciée avec excédent	Tolérance: +6 / +4

Barre de précision NP	**Longueur: 500 mm**
» Largeur fraisée	Tolérance: +0,5 / +0,4
» Longueur sciée avec excédent	Tolérance: +6 / +4
» Epaisseur rectifiée	Tolérance: +0,45 / +0,4

Barre carrée NV	**Longueur: 100; ...800**
» Nu à l'extérieur	Tolérance: h11
» Longueur sciée avec excédent	Tolérance: +6 / +4

Extension de gamme

Outils pour finition de surface chez Meusburger

A l'approche du salon Fakuma 2012, Meusburger a complété sa gamme de produits par des accessoires pour le traitement de diverses surfaces dans toute application relative à la construction d'outils et de moules. Dans ce secteur aussi, les clients profiteront dorénavant de la compétence et de l'excellent service de Meusburger.

Le nouvel éventail de produits pour la finition de surface est un choix ciblé d'outils de fraisage, de rectification et de polissage calqués sur les besoins de la construction d'outils et de moules. Ce nouvel assortiment propose des produits caractérisés par le meilleur rapport prix/performances et ayant fait l'objet de tests et de sélections sévères. Fraises rotatives, meules, limes, bandes abrasives, pierres à polir, brosses, bâtons à polir et produits de polissage. Tous ces éléments sont directement disponibles sur stock dans la haute qualité caractéristique de Meusburger.

Commander le catalogue sur le site
↗ www.meusburger.com

Les nouveaux outils séduisent par leur grande qualité et leur bon rapport prix/performances.

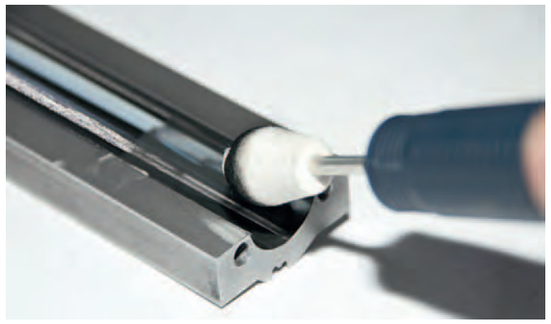

Les nouveaux outils de Meusburger pour la finition de surface sortiront pour les salons de l'automne 2012 et seront alors disponibles sur stock.

Nouveautés chez Meusburger

Commande sur catalogue CD ou online

FW 1000 Support pour inserts interchangeables
Ces supports garantissent un rangement sûr et un transport intérieur facile des inserts interchangeables FW. Les étiquettes intégrées assurent une identification claire.

E 1702 et E 1712 Ejecteurs avec sécurité anti-rotation
Ejecteurs avec sécurité anti-rotation précise pour une orientation exacte. La forme spéciale de la tête garantit en plus une position de montage adaptée. Le vaste éventail de produits offre de nombreuses dimensions sur stock.

E 5010 Colonne de guidage h4 avec collerette
En combinaison avec les douilles de guidage E 5120, E 5122 et E 5124, la colonne de guidage est une solution économique. La colonne E5010 s'utilise lors du traitement de grosses épaisseurs de tôle. Disponible sur stock dans des dimensions identiques à l'article E 5000.

E 5010

Eléments de manutention avec certification CE
E 1276 Crochet de levage
E 1280 Vis de levage VDI 3366
E 1282 Tenon de levage VDI 3366
E 1284 Tenon de levage avec retenue de câble
Les nouveaux éléments de manutention conformes à la norme CE garantissent une sécurité de transport maximale des outils. Vos avantages:
» Nombreux modèles disponibles sur stock
» Marquage CE pour un maximum de sécurité

E 1514 Boulon fileté pour batterie d'éjection
Le boulon fileté permet un accouplement rapide et simple de la batterie d'éjection sans vis sans tête. La longueur est adaptée aux contre-plaques d'éjection et la forme compacte limite l'encombrement.

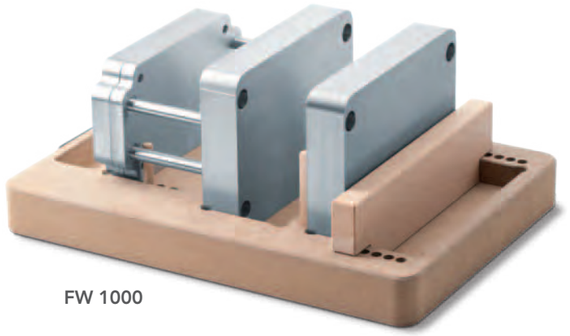

FW 1000

E 1284

E 1282

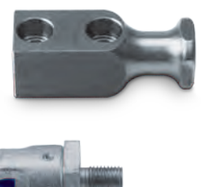

E 1276

E 1280

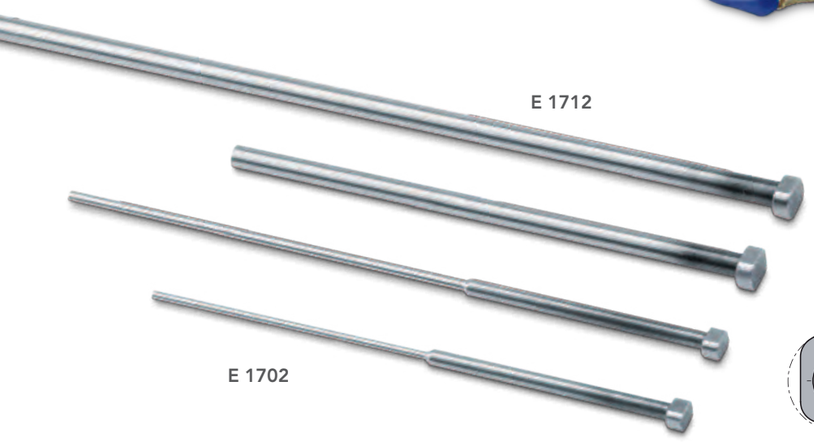

E 1712

E 1702

E 1514

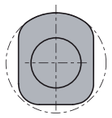

E 2141 et E 2142 Unités de déviation
Les nouvelles unités de déviation offrent la possibilité de dévier des canaux de thermorégulation à l'intérieur de plaques porte-empreinte, mais aussi de contourner des séparations entre les plaques. On peut les adapter au moule ou dans un logement. L'unité de déviation E 2142 permet un entraxe variable des forages de refroidissement grâce aux deux trous oblongs. Le boîtier est en nuance 1.2085 (résistante à la corrosion) et l'élément de déviation est constitué de laiton et de Viton, les matériaux habituels. Respectivement disponibles dans trois longueurs pour les diamètres 6, 8 et 10.

Kit ensemble tiroir
Meusburger a élargi sa gamme de kits ensembles tiroirs pour les espaces de montage exigus: elle comporte des tiroirs prêts au montage dans les nuances 1.2343 (~54 HRC) et 1.2311 (~ 1 080 N/mm²). Dès à présent avec plaque de base épaulée permettant un positionnement précis des rails de guidage. Remplacement rapide à partir du plan de joint par la mise en place d'éléments normalisés.

Blocs pour érosion NE, trempés à cœur
Les blocs pour érosion NE dans la nuance 1.2379 sont disponibles sur stock dans de nombreuses dimensions, maintenant aussi en version trempée (trempe sous vide à 62-2 HRC et 3 revenus). La direction de laminage parfaitement verticale est marquée.

Connecteurs électriques et boitiers
Depuis la mi-2012, la vaste gamme de produits de Meusburger comporte aussi des connecteurs électriques et des boîtiers d'excellente qualité. Meusburger livre des boîtiers pour câbles à connecteurs finis en aluminium injectés sous pression avec une très bonne résistance à la température. Les boîtiers de haute qualité sont directement disponibles sur stock dans de nombreuses versions, avec des inserts mâles ou femelles ayant des nombres de pôles différents.

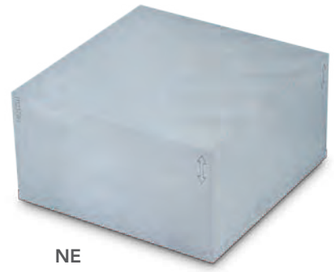

NE

Nombreux articles standard même dans des dimensions spéciales
Meusburger propose des éléments standard pour moules pour tout type d'application. Meusburger peut aussi livrer des dimensions spéciales pour de nombreux articles standard. Depuis la dernière mise à jour des médias numériques, les champs à cotes variables ont un fond blanc. Le client voit ainsi du premier coup d'œil les cotes pour lesquelles des dimensions spéciales sont disponibles. Cette fonction se trouve sous «Modifier l'article».

NOUVEAU

E 2142

E 2141

E 2710

E 2714

E 2712

E 3027

E 30110

E 3162

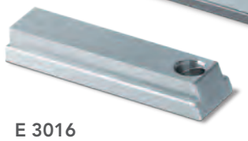

E 3016

» Commandez tout de suite dans le **catalogue online**
www.meusburger.com

Lubrifier, nettoyer, protéger

Consommables de Meusburger disponibles sur stock

En automne 2011, Meusburger a complété sa gamme de produits par des consommables de haute qualité pour toutes les applications. Les lubrifiants de hautes performances, nettoyants et produits de protection sont directement disponibles sur stock dans différents conditionnements.

Meusburger propose des produits de très haute qualité, mise sur les meilleurs fabricants et matières premières, ainsi que sur un contrôle qualité sans faille tout au long du processus de fabrication. Grâce à sa longue expérience dans la construction d'outils et de moules, Meusburger a lancé des produits spécialement conçus pour les hautes exigences des outils de moulage par injection et de découpe.

L'assortiment réunit des lubrifiants de haute performance pour toutes les applications de construction d'outils et de moules, des produits pour un nettoyage efficace et rapide des moules et outils, de même que des agents de protection contre la corrosion. L'application de ces excellents produits accroît la productivité des outils et contribue ainsi à éviter des arrêts coûteux.

Vos avantages:

» Large éventail de lubrifiants de haute performance pour toutes les applications
» Produits assurant un nettoyage efficace et rapide de vos outils
» Produits offrant une bonne protection contre la corrosion

«A travers cette extension d'offre, nous souhaitons fournir à nos clients encore plus de service et maximiser la durée de vie des moules et outils», observe Guntram Meusburger, gérant.

Prospectus à télécharger sur le site
↗ www.meusburger.com

Outils de coupe

Adaptés à la construction d'outils et de moules

Au début de l'année 2012, Meusburger a mis sur le marché de nouveaux produits, à savoir des outils de coupe de haute qualité. Désormais, les clients profitent aussi en matière de coupe de la longue expérience de l'entreprise dans le traitement de l'acier. La gamme de produits étendue qui rassemble des fraises, forets, outils filetés et alésoirs convient très bien aux nombreuses applications dans la construction d'outils et de moules. Ces éléments sont directement disponibles sur stock dans l'excellente qualité caractéristique de Meusburger.

«Nous nous voyons comme partenaire sûr des outilleurs et moulistes. C'est la raison pour laquelle nous adaptons en continu notre gamme et notre service à nos clients», note Guntram Meusburger, gérant. Nous aspirons à offrir aux clients un choix de plus en plus important et à leur fournir ainsi une offre complète.»
Aussi, l'entreprise a lancé début 2012 des outils de coupe spécialement étudiés pour répondre aux hautes exigences de l'usinage d'outils de moulage par injection et de découpe. Les valeurs de référence pour la coupe sont adaptées aux nuances d'acier utilisées chez Meusburger.

Réactions positives des clients

«L'usinage des plaques porte-empreinte se déroule parfaitement, les fraises sont de très bonne qualité. On le remarque aussi aux copeaux», explique Rainer Dangel, directeur du Technology Center chez Heller. Cette déclaration vient confirmer de façon éloquente la qualité élevée des produits Meusburger, aussi bien en ce qui concerne les outils de coupe que les nuances d'acier utilisées.

Informations produit sur le site
↗ www.meusburger.com

Gamme d'accessoires pour érosion

Egalement cuivre électrolytique et du graphite

Dans le but d'une offre globale, Meusburger a considérablement élargi sa gamme d'accessoires pour érosion. Les électrodes en barre à chanfrein 15x15 et 25x25 et les électrodes épaulées en graphite ont été complétées par des dimensions en cuivre électrolytique, conformément aux souhaits des clients. La découpe de graphite d'électrode est également possible à présent.

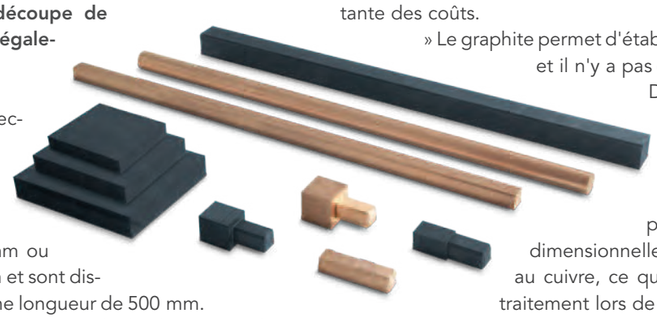

Désormais, le cuivre électrolytique est disponible comme matière de base ronde, carrée ou rectangulaire. Les dimensions vont d'un diamètre de 6 à 80 mm ou de 20 x 6 mm à 100 x 50 mm et sont disponibles sur stock jusqu'à une longueur de 500 mm.
Dans le domaine du graphite d'électrode, le client peut obtenir des découpes planes et parallèles dans des dimensions sur mesure à partir d'épaisseurs de plaque standardisées de 20 à 50 mm.

Quels sont les avantages du graphite?

» Le graphite apporte un gain de temps jusqu'à 70 % lors du fraisage de l'électrode sur une fraiseuse HSC. Et il offre la possibilité de réunir plusieurs éléments de moule sur une électrode lors de la construction. D'où une réduction importante des coûts.
» Le graphite permet d'établir des contours très fins et il n'y a pas de risque d'ébavurage. D'où l'absence de retouches coûteuses.
» En raison de sa faible dilatation thermique, le graphite présente une stabilité dimensionnelle nettement supérieure au cuivre, ce qui accroît la sécurité du traitement lors de l'érosion.
» Lors de l'ébauchage, le graphite a une capacité d'enlèvement de matière double tout en s'usant moins.

Prospectus à télécharger sur le site
↗ www.meusburger.com

Table de montage sur coussins d'air

Des avantages évidents pour les outilleurs et moulistes

La table de montage sur coussins d'air de Meusburger facilite considérablement les travaux de montage et de réparation sur les outils de moulage par injection, d'injection sous pression et les outils de découpe. La table spécialement développée à cet effet a été perfectionnée l'an dernier et certifiée CE.

Elle convient très bien aux travaux de réparation et de montage exécutés sur les moules et outils parce qu'elle garantit une mobilité illimitée des deux demi-moules sans efforts.

Une série de buses d'air crée sur la face inférieure des palettes mobiles un coussin d'air qui permet de déplacer les demi-outils sans difficulté. Les deux surfaces de moule sont accessibles sans repositionnement et retournement, ce qui accroît l'efficacité du travail et la productivité. La manipulation simple et les temps d'équipement raccourcis apportent encore plus d'économies en temps et argent.

Et la table supporte une pose violente tout comme des charges jusqu'à 3 000 kg, un autre avantage décisif pour le client. La table de montage sur coussins d'air H 4062 est fournie avec une base, une armoire à outils et un grand choix d'accessoires.

Ce développement innovant de Meusburger ne rend pas seulement les travaux de montage et de réparation plus efficaces, mais augmente aussi la sécurité pour le personnel et protège les outils de qualité contre un endommagement.

Plus d'infos sur le site
↗ www.meusburger.com

Succès sur toute la ligne

Meetings des utilisateurs 2012

meusburger Technik W!ssen

Comme l'an passé, la série de manifestations «Technique - Savoir - Meetings des utilisateurs» s'est révélée être un franc succès. Plus de 700 moulistes et outilleurs ont accepté l'invitation du spécialiste des éléments standard pour moules situé au Vorarlberg et ont assisté aux neuf manifestations organisées en Allemagne, en Autriche et en Suisse.

Cette série d'événements d'une demi-journée respectivement s'est articulée autour des économies en temps et en coûts à travers la standardisation, autour des tendances constatées dans la production et le traitement de matière plastique et la création de valeur maximale grâce à des processus de production optimisés. Par ailleurs, les participants ont reçu des informations sur les avantages de la CFAO dans la construction et la fabrication.

A la suite des quelque 30 exposés techniques qui ont eu lieu lors de ces manifestations, le débat entre spécialistes de la production, des techniques d'application et de la distribution a permis un échange d'information animé.

Meeting sectoriel construction d'outils de découpe

Le meeting des utilisateurs intitulé «Branchentreff Stanzwerkzeug», meeting sectoriel sur la construction d'outils de découpe, auquel Meusburger a convié à son siège, à Wolfurt, a figuré parmi les points d'orgue cette année. En dehors des informations exclusives du secteur et d'un programme cadre adéquat, la visite guidée – au sein même de la production de Meusburger – a séduit les nombreux visiteurs.

«Le meeting sectoriel était très bien organisé, le programme intéressant et les thèmes bien choisis. La visite de l'entreprise, qui a permis d'obtenir une bonne vue d'ensemble de la taille et de la structure de Meusburger, s'est révélée particulièrement impressionnante. Et le programme-cadre a bien bouclé la soirée», rapporte Andreas Otto, directeur adjoint Construction d'outils chez DODUCO GmbH.

Les réactions positives des nombreux participants attestent le succès de ces événements et ont incité Meusburger à les poursuivre dans les années à venir. D'autres manifestations au printemps 2013, également à l'extérieur de la zone germanophone, sont déjà prévues.

Bientôt des dates et plus images sur
↗ www.meusburger.com

Soirée conviviale avec le programme-cadre.

Plus de 700 professionnels ont accepté l'invitation aux meetings des utilisateurs 2012.

Service avenant au stand

Pour vous sur place, à plus de 35 salons dans 18 pays

Présent à plus de 35 salons dans 18 pays, Meusburger se déplace toute l'année au service de ses clients. Les employé(e)s de Meusburger présent(e)s sur le stand informent personnellement les clients sur les solutions, nouvelles et éprouvées, proposées par l'entreprise.

Le stand Meusburger est connu pour accueillir cordialement clients et personnes intéressées. Au niveau des informations techniques et du conseil en matière de produit, les visiteurs sont également comblés. Les terminaux d'information offrent la possibilité de tester le catalogue Meusburger sur CD ou online.

A côté de salons, Meusburger participe à divers congrès, journées technologiques et expositions internes. Les nombreux visiteurs, les entretiens techniques précieux et les nouveaux contacts prouvent régulièrement que la participation aux expositions s'avère payante. C'est pourquoi l'agenda 2013 est de nouveau bien rempli.

Rendez-nous visite! A bientôt!
Assurez-vous dès aujourd'hui votre carte d'entrée gratuite. S'enregistrer tout simplement sur ↗ www.meusburger.com ou se connecter et demander la carte d'entrée.

Point d'attraction: le stand Meusburger au salon Wfb, en juin 2012, à Augsbourg (D).

Entretien

Sabrina Heuberger

Nous avons demandé aux deux organisatrices de salons et d'événements Sabrina Heuberger et Jennifer Rögle de présenter leurs activités chez Meusburger.

in**Form**e: **Combien de salons as-tu déjà organisés?**
C'est difficile à dire. Pendant les cinq dernières années, il y en a eu près de 80, et aussi de nombreux congrès, expositions internes et séminaires spécialisés.

Jennifer Rögle

in**Form**e: **Qu'est-ce qui est important pour l'organisation?**
J'essaie d'éviter tout stress. Garder une bonne vue d'ensemble exige une bonne planification. Il est important de penser aux détails et surtout aux dates butoirs.

in**Form**e: **Combien de fois es-tu sur place?**
J'assiste à environ quatre, cinq salons par an.

in**Form**e: **La présence aux expositions permet-elle aussi de visiter la ville?**
Malheureusement non. Pendant la journée, on est sollicité sur le stand et le soir, on prend un repas commun à l'hôtel.

in**Form**e: **Comment fais-tu le plein d'énergie lors de cette préparation stressante?**
Je me détends le mieux en faisant du sport ou des activités avec ma famille ou des amis.

Invité chez Meusburger

Se familiariser avec la production et le dépôt

Les clients Meusburger y trouvent leur compte: la visite les amène dans un centre de production gigantesque, le plus grand dépôt d'éléments standard pour moules en Europe et pour finir sur la toiture du bâtiment administratif, où un paysage à couper le souffle s'étend devant eux. Cette année, quelque 170 entreprises avec plus de 600 personnes ont déjà saisi l'occasion de découvrir l'entreprise Meusburger sur place.

Les visiteurs sont chaque fois impressionnés par le grand dépôt de matières premières et d'éléments standard pour moules, les installations de production ultramodernes et les processus structurés. Pendant la visite, les clients peuvent se faire une image de l'usinage précis et du contrôle qualité final, un autre garant de précision et de tenue dimensionnelle. Ils ont aussi l'opportunité de rencontrer leurs interlocuteurs du service interne.

Plus de 130 visites de clients pendant Fakuma 2011
Durant l'ouverture du salon Fakuma, à Friedrichshafen, Meusburger offre à ses partenaires commerciaux la possibilité de visiter deux fois par jour l'entreprise à Wolfurt. En raison de la courte distance et des bonnes liaisons, de nombreuses personnes saisissent cette occasion pour compléter la visite de l'exposition.

Certaines combinent la visite à un séjour de courte durée dans la région touristique du Vorarlberg, qui recèle maints attraits. Qu'il s'agisse de ski, de randonnée, du festival de Bregenz ou de détente, chacun y trouve son bonheur.

C'est avec plaisir que nous organisons votre séjour chez nous. Si vous vous intéressez à une visite d'entreprise, veuillez contacter:
ventes@meusburger.com

Visite de Meusburger – une occasion idéale pour les clients de se familiariser avec l'entreprise.

Meusburger accueille des élèves

Meusburger entretient d'étroites relations avec les écoles et instituts de formation dans le cadre de la politique de relève. Plus de 500 élèves de quelque 25 écoles viennent de ce fait visiter Meusburger chaque année. Pendant le tour guidé, ils obtiennent des informations détaillées sur l'entreprise, son histoire et sa gamme de produits.

«Les excursions, les sorties pédagogiques et la collaboration dans le cadre de projets et de mémoires permettent d'entretenir des contacts importants avec les futurs employeurs. La visite professionnelle organisée par Meusburger à Wolfurt était très intéressante. Ce qui nous a particulièrement impressionnés, c'est le haut degré d'automatisation, l'étendue de la fabrication, le grand dépôt d'acier et d'éléments standard pour moules et les délais de livraison courts qui en résultent. Merci pour l'agréable accueil.»
Pr DI Josef Staflinger, directeur d'atelier de l'école technique supérieure de Vöcklabruck

Plus proche du client

Succursale commerciale à Istanbul (TR)

Depuis l'automne 2011, Meusburger est représenté par une succursale commerciale à Istanbul pour faire bénéficier les clients sur place d'un encadrement personnel encore plus soutenu. L'équipe locale compte deux commerciaux et une collaboratrice du service de vente intérieur.

«La première commande a été livrée le 15 novembre 2011. Depuis, le nombre d'ordres reçus est en hausse constante», note Guntram Meusburger, gérant de Meusburger GmbH & Co. KG, en évoquant la phase de démarrage à Istanbul. Il voit dans la Turquie un marché très important à haut potentiel de croissance. Grâce à la proximité géographique, les clients existants et nouveaux profiteront de plus d'avantages encore.

Meilleur service et délais de livraison très courts
Les atouts de Meusburger que sont le service complet et les délais de livraison courts se sont vite répandus chez les clients.

Bien entendu, Meusburger était présent au salon Mould Eurasia, qui a eu lieu à Bursa du 10 au 13 mai 2012. De nombreux clients potentiels ont saisi l'occasion pour rencontrer l'équipe de vente turque au stand Meusburger et pour s'informer sur les nouveaux produits. Interlocuteurs sur
www.meusburger.com

Meusburger a ouvert une succursale commerciale à Istanbul (TR) pour fournir un encadrement optimal à la clientèle locale.

Meusburger goes US

Une collaboratrice expérimentée à Charlotte

Pour assurer aussi un encadrement optimal aux clients américains, Meusburger a ouvert au printemps 2012 une succursale à Charlotte, Caroline du Nord (USA). Iris Winkelbauer-Hölzl, une collaboratrice expérimentée, participe à cette mise en place en mettant ses bonnes connaissances techniques et ses six ans d'expérience dans le service commercial interne à la disposition de l'agence américaine. Elle rend compte de ce grand pas par-delà l'océan:

inForme: **Quel objectif poursuit Meusburger avec l'ouverture de cette succursale?**
Nous avons déjà régulièrement livré des clients américains. Sur place, nous sommes joignables plus facilement à cause de la suppression du décalage horaire. Maintenant, nous sommes en mesure de fournir un service optimal.

inForme: **Pourquoi justement Charlotte, Caroline du Nord?**
Charlotte était tout indiquée parce que la ville se situe à un endroit central sur la côte Est. Elle possède un aéroport international avec de très bonnes correspondances depuis et vers l'Europe et se trouve à proximité d'un des plus grands ports américains (Charleston). C'est aussi un point de départ idéal pour les livraisons par camion puisque tout l'est des Etats-Unis peut être couvert en une journée.

«NOUS ASPIRONS A FAIRE CONNAITRE LA MARQUE MEUSBURGER SUR LE MARCHE AMERICAIN ET A NOUS PROFILER CLAIREMENT COMME FOURNISSEUR D'ÉLÉMENTS NORMALISÉS POUR MOULES METRIQUES DE HAUTE QUALITE.»
Iris Winkelbauer-Hölzl, service commercial interne

inForme: **Meusburger a participé cette année au salon NPE, à Orlando – le plus grand salon mondial du plastique – et à l'Amerimold, à Novi. Qu'a apporté la participation à ces salons?**
Nous avons pu nouer de précieux contacts et éveillé un vif intérêt pour Meusburger. Les clients étaient particulièrement emballés par nos moules interchangeables.

inForme: **Et la suite?**
Notre collaborateur de terrain Robert Butcher, freelance, qui présente depuis un an Meusburger aux Etats-Unis, entretiendra des contacts intensifs avec les clients et élargira le cercle. L'embauche d'un autre collaborateur du service externe est déjà prévue. Comme en Europe, nous mettrons en place un système de commande rapide et simple pour les clients américains. Et ils pourront obtenir rapidement la marchandise commandée sans devoir se soucier de formalités de dédouanement ou similaires.»

Interlocuteurs sur le site
www.meusburger.com

D.g.à.d.: Andreas Vogel (Business Development Manager), Iris Winkelbauer-Hölzl (service commercial interne), Robert Butcher (service commercial externe) au salon NPE, à Orlando (USA).

Conseil personnel sur place

Le service externe de Meusburger

Le service externe de Meusburger est structuré en cinq zones de vente. Les activités de formation régulières veillent à transmettre aux collaborateurs des informations complètes sur les nouveaux produits dans la construction d'outils et de moules, les outils de découpe, consommables et accessoires pour érosion. Le programme de formation est complété par une formation pratique et un atelier sur le catalogue sur CD dans l'objectif d'un encadrement optimal du client.

86 collaborateurs du service externe fournissent dans 33 pays un encadrement professionnel aux clients sur place Ils communiquent avec le client dans la langue du pays et vivent directement dans la zone de vente. En étroite collaboration avec le service commercial interne au Vorarlberg, ils offrent un service optimal, de même qu'une assistance rapide et compétente.

Leurs activités sont l'encadrement des clients, l'entretien des contacts, le conseil technique et l'acquisition de nouveaux clients. Les nouveautés sont présentées au client dès le lancement pour qu'il puisse profiter de leurs avantages dans sa propre entreprise sans tarder.

«CELA ME PLAIT QUE MEUSBURGER INVESTISSE EN CONTINU DANS DES MACHINES ET DE NOUVEAUX EMPLOIS. C'EST CE QUI DISTINGUE CETTE ENTREPRISE FAMILIALE ET C'EST UNE GARANTIE D'ENCADREMENT COMPLET POUR LE CLIENT.»

Armin Chiesola, directeur de vente régional

La participation régulière à des formations coule de source

Tous les collaborateurs du service externe de Meusburger possèdent une expérience de vente et des compétences techniques. Une formation dans le domaine de la métallurgie est indispensable pour être recruté chez Meusburger. Les formations régulières garantissent l'élargissement et l'optimisation continus de cette compétence professionnelle, également en rapport avec de nouveaux produits et domaines, comme la réalisation d'outils de découpe.

Ainsi, les séminaires du service externe organisés au début de l'été 2012 à Wolfurt ont été placés sous le signe des outils de coupe, consommables et accessoires pour érosion. L'ensemble du service externe de Meusburger y a assisté. Les choses apprises ont ensuite été ancrées dans le cadre d'entretiens simulés avec les clients et appliquées.

Deux formations régionales complètent les séminaires annuels du service externe au siège à Wolfurt. Chaque collaborateur de terrain participe donc à au moins trois formations par an et est ainsi bien préparé à un encadrement compétent des clients qu'il traite.

Représenté aux salons professionnels

Le service externe est bien entendu présent à tous les salons régionaux et internationaux auxquels Meusburger assiste. Le personnel établit le contact entre les clients et l'entreprise. Le stand Meusburger devient ainsi le point de rencontre de spécialistes de tous les domaines de la construction d'outils et de moules.

Plus de 10 000 clients actifs

La grande importance de la distribution pour l'entreprise et sa contribution au positionnement comme leader de marché se reflètent dans les ventes en hausse et l'élargissement continu du cercle de la clientèle. Meusburger encadre aujourd'hui plus de 10 000 clients renommés. Les clients de longue date se fient déjà depuis plus de 20 ans à la compétence de Meusburger et à la haute qualité des produits.

Service externe de Meusburger pour la Bulgarie, la Croatie, les Pays-Bas, la Pologne, la Roumanie, la Slovaquie, la Slovénie, la République tchèque et la Hongrie avec service interne pour la Chine et les États-Unis.

Service externe de Meusburger pour la Chine, le Danemark, la Grande-Bretagne, la Pologne, le Portugal, la Roumanie, la Suède, la Serbie, l'Espagne, la Turquie et les Etats-Unis ainsi que la directrice de la succursale Chine.

Service externe de Meusburger pour l'Allemagne.

Service externe de Meusburger pour la France et l'Italie.

Service externe de Meusburger pour l'Allemagne, l'Autriche et la Suisse.

Commandé aujourd'hui – livré demain En Europe centrale, les commandes sont réceptionnées jusqu'à midi et livrées le même jour. En raison de la longue collaboration avec des partenaires de logistique compétents, il est souvent possible de livrer le porte-moule au client dès le lendemain.

Service compétent sur toute la ligne

Traitement avenant et rapide dans beaucoup de langues

Le terme de ventes chez Meusburger n'évoque pas seulement les quelque 90 employé(e)s du service externe répartis dans le monde, quotidiennement en contact avec les plus de 10 000 clients, mais aussi les 67 employé(e)s du service interne, qui exécutent diverses tâches commerciales en collaboration avec l'équipe de terrain.

49 commerciaux internes traitent plus de 1 000 entretiens téléphoniques par jour. Du point de vue organisationnel, le service interne est structuré en **cinq départements**. 20 employé(e)s **NORM-DACH** assurent l'encadrement de l'Allemagne, de l'Autriche et de la Suisse. Bien que Meusburger ait déjà des activités de vente depuis plus de 30 ans sur ces marchés, les effectifs augmentent continuellement dans le service interne comme dans le service externe. D'une part, parce que le nombre de clients croît régulièrement et d'autre part, parce que Meusburger s'efforce d'améliorer en continu le service et l'encadrement des utilisateurs de ses produits.

Chez Meusburger, le service compétent et aimable coule de source.

«LE NOMBRE CROISSANT DE CLIENTS ET L'AUGMENTATION DU CHIFFRE D'AFFAIRES MONTRENT QUE MEUSBURGER SE TROUVE SUR LA BONNE VOIE.»

René Dobler, chef du service iinterne

Cette dynamique de croissance est particulièrement marquée dans le service **NORM-FREMD**, où plus de 25 employé(e)s traitent les marchés européens en langue étrangère. Le dynamisme de Meusburger ne se confine cependant pas à l'Europe: Meusburger cherche aussi à s'imposer en Turquie, en Chine et aux Etats-Unis, trois marchés stratégiques, où l'entreprise a établi des succursales de vente.

Une composante essentielle du service interne est aussi le département **Usinage**. Ici, des collaborateurs de longue date, à hautes compétences techniques, traitent les affaires «usinage spécial sur mesure». Dans le service **Administration** – constitué de six collaboratrices – de nombreuses activités fondamentales sont exécutées, par exemple la saisie des commandes, la facturation, l'envoi de catalogues, etc.

Le service **Marketing téléphonique** remplit lui aussi un rôle stratégique en relation avec l'encadrement des clients. Il emploie cinq collaboratrices, qui sont en contact avec les clients pour soutenir le service de vente et qui réalisent des tâches importantes dans le domaine de la tenue à jour des données de base.

Nous parlons votre langue

Meusburger a depuis longtemps le réflexe de faire appel à des commerciaux de langue maternelle pour traiter les marchés étrangers dans le service interne. Cela a démarré avec le traitement du marché français il y a 20 ans et s'est étendu entre-temps à tous les marchés en Europe.

Cette tendance est particulièrement dynamique en Europe de l'Est. En peu de temps, nous sommes parvenus à encadrer les marchés de l'Est avec des natifs. Qu'il s'agisse de la République tchèque, de la Slovaquie, de la Pologne, de la Hongrie, de la Slovénie, de la Roumanie, de la Bulgarie ou de la Serbie. Meusburger parle votre langue! Meusburger dispose aussi d'employé(e)s qui maîtrisent parfaitement les langues parlées en Europe occidentale.

Certains commerciaux de Meusburger pratiquent quatre langues ou plus à un haut niveau et incarnent ainsi la pensée de l'Europe d'une manière saisissante. Les clients français et italiens bénéficient de jusqu'à sept collaborateurs polyglottes très expérimentés. Il est donc assuré que chaque client est en contact avec un correspondant qui parle sa langue.

La notion de service Meusburger

Notre force réside entre autres dans l'élaboration de la meilleure solution quand le temps presse. Si nécessaire, l'employé(e) compétent(e) s'efforcera de trouver des solutions spéciales. Les souhaits des clients occupent la plus haute priorité chez Meusburger. L'ensemble du personnel de vente aspire à traiter toute requête avec rapidité et compétence.

Traitement aimable et rapide

En automne 2011, le comportement du service commercial au téléphone a été contrôlé par une entreprise de marketing téléphonique indépendante. Cettte étude s'est traduite par un excellent résultat pour le service commercial interne de Meusburger. Les appels sont réceptionnés avec une rapidité exceptionnelle et le client reçoit des réponses aimables, dans un délai très court, témoignant d'une compétence supérieure à la moyenne. Tous les correspondants font l'objet d'un encadrement direct et personnel.

Davantage de clients

«En relation avec le plus grand dépôt d'éléments standard pour moules sur le continent européen, la productivité a nettement progressé ces dernières années. Le nombre croissant de clients et l'augmentation du chiffre d'affaires montrent que Meusburger se trouve sur la bonne voie», observe René Dobler, directeur du service commercial interne chez Meusburger.

Infos

Un bon service ne connaît pas de vacances
Notre équipe de vente du service interne se tient aussi à votre disposition pendant la semaine de Noël, du **lundi au vendredi de 07h30 à 17h00** (sauf les 24 et 31 décembre).

Durant les mois d'été, Meusburger est ouvert en continu. Même à de nombreux jours fériés, un service de permanence a été spécialement conçu dans le service interne pour réceptionner les appels des clients.

Informations détaillées sur le site
www.meusburger.com

Portraits D.g.à.d.: Service int. NORM-DACH: Emine Kurtulus; NORM-FREMD: Tommaso Gruosso, Isadora Amann, Barbara Capri, Gabriele Huber, Klara Buryskova, Radmila Lakic, Jana Renggli, Martina Steiger-Ravnik, Sabine Violand; Traitement: Klaus Stadelmann; Administration: Anita Albrecht, Sabine Sturn, Sigrid Schwerzler; Matketing tél.: Susann Lorenz, Evelyn von Gunten. *Photo de l'équipe:* Service int. NORM-DACH: 1ère rangée d.g.à.d.: Helmut Natter, Kerstin Bentele, Claudia Willi, Beate Wuggenig, Stephanie Kitzberger, Madeleine Kitzberger, Magdalena Feßler, Andreas Hammerer, Nicole Raid; 2ème rangée d.g.à.d.: Tobias Fuchs, Martin Baur, Irene Bechter, Tanja Peter, Melissa Endres, Ramona Schwinger, Daniela Nußbaumer, Sabrina Schmitt, René Schedler; NORM-FREMD: 3ème rangée d.g.à.d.: Paolo Vignati, Cosmina Chirchner, Sandra Flatschacher, Brigitte Poggioli, Fátima Almeida, Siyka Sönkens, Iveta Garajova, Marzanna Kontny, Iwona Heller, Nicola Pibal; 4ème rangée d.g.à.d.: Primož Železnik, Irene Kurz, Sylvia Uccellieri-Hirtz, Marika Kröll-Kooijman, Maria Cs. Tothné-Palkó, Natascha Ölz, Doris Violand, Rebecca Cottey, Károly Nyulas, Christian Fischer; 5ème rangée d.g.à.d.: Traitement: Anton Kruijen, Christian Feurle, Otmar Meusburger, Dietmar Selter, Erhard Korunka; Administration: Sandra Eberle, Nicole Ratt, Ramona Aelzenberger, Martina Preuß; Marketing tél.: Christine Moser, Bernadette Kaufmann, Manuela Mennel; Directeur du service int.: René Dobler

Succès pour les deux parties

L'encouragement réciproque fait progresser

Carte d'identité

Bittner Werkzeugbau GmbH
Dörfles-Esbach (D)

Fondation: *1980*
Effectif: *24 employés*
Clients: *industrie automobile, électrotechnique et compresseurs, énergie solaire, construction de machines et d'installations*

↗ www.bittner-werkzeugbau.de

in Form e: Monsieur Bertges, pourriez-vous nous présenter rapidement la société Bittner?
Bittner Werkzeugbau GmbH a été fondé en 1980 comme entreprise à trois personnes. Entre-temps, 24 employés sont actifs dans la réalisation d'outils et la découpe.

in Form e: Quelles sont les compétences clés de l'entreprise?
Nos points forts résident dans la conception et la réalisation d'outils, l'échantillonnage et la production de pièces de série. Les pièces de Bittner sont surtout utilisées dans l'industrie automobile, sur divers véhicules, en général des modèles allemands.

in Form e: Quels sont les facteurs de succès de l'entreprise?
En tant qu'entreprise familiale, nous sommes un partenaire solide inscrit dans la durée, sommes flexibles, rapides et réactifs. Nos compétences techniques ressortent en particulier dans le domaine des outils, la découpe de grandes séries, mais aussi le traitement de petits et moyens lots. La construction est principalement interne. En cas de goulots d'étranglement, nous faisons aussi appel à des constructeurs externes, comme l'entreprise EasyMold GmbH à Waldsassen.

in Form e: Comment sélectionnez-vous vos fournisseurs?
Nous sommes particulièrement attachés à établir des relations de longue durée avec les fournisseurs. La collaboration se base sur la confiance et les deux partenaires sont gagnants.

in Form e: Qu'est-ce que les clients apprécient dans vos produits?
Malgré notre taille humaine, nous respectons les plus hauts standards de qualité en tant qu'entreprise certifiée. Dans le domaine de l'automobile, nous sommes un fournisseur de série A pour pièces ayant une incidence sur la sécurité et exigeant une documentation. En d'autres termes, des pièces importantes en cas d'accident, pour lesquelles nous devons pouvoir établir la date de production, la date de livraison et le matériau fourni. Les

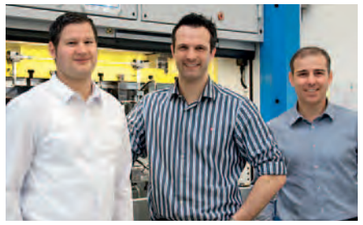

Thorsten Schmidt (service commercial externe Meusburger), Dr Florian Bertges (gérant de Bittner), Gerhard Krammel (concepteur de produits chez Meusburger)

matériaux à découper de haute rigidité commencent à s'affirmer. Les exigences posées aux outils sont donc complexes. Ces éléments doivent remplir les plus hautes exigences de résistance, de la construction aux éléments standard utilisés.

in Form e: Comment l'entreprise Meusburger vous assiste-t-elle dans ce processus?
Ce sont notamment les bâtis standard modulaires qui nous permettent d'achever très rapidement les outils réalisés. Les modules à l'intérieur de l'outil facilitent la remise en état, la maintenance et les adaptations des outils. Le catalogue sur CD de Meusburger nous permet de contrôler et d'utiliser les éléments standard disponibles pendant la construction. Nous pouvons ainsi nous concentrer sur l'essentiel, à savoir la vie intérieure des modules. Par ailleurs, nous apprécions la disponibilité rapide de ces éléments standard.

Plus de 1 000 découpeurs

font confiance à Meusburger

En 2008, Meusburger a pris la décision stratégique de développer des produits novateurs pour la construction d'outils de découpe et de devenir ainsi un partenaire fiable pour toute l'industrie des outils et des moules. L'objectif était d'offrir au client une série d'avantages à travers une plus grande standardisation des outils de découpe.

Après une phase de développement pendant laquelle l'entreprise a pris soin de s'aligner sur les souhaits des clients, le lancement de la gamme à l'occasion du salon Euroblech 2010 a été particulièrement réussi. Entre-temps, plus de 1 000 clients font déjà confiance à l'excellent service et à la haute compétence de Meusburger dans la réalisation d'éléments de découpe standard.
Les clients sont emballés par la qualité et les courts délais de livraison de Meusburger. Du fait de ce grand succès, l'éventail de produits dans le domaine de la construction d'outils de découpe a été étendu à **30 000 articles** en 2012. Il comprend à présent des dimensions supplémentaires de blocs à colonne, de blocs pour érosion trempés et d'éléments de manutention pour la construction d'outils de découpe.

Meusburger planifie sans cesse de nouvelles extensions d'éventail. A l'occasion d'Euroblech 2012, l'entreprise présentera d'autres produits novateurs au public. Les clients profitent de la standardisation, l'avantage compétitif décisif dans la construction d'outils de découpe.

Plus d'informations sur le site
↗ www.meusburger.com

Collaboration transversale dans le développement de produits

Forte affluence au stand au salon Stanztec 2012 à Pforzheim (D)

Meeting sectoriel Construction d'outils de découpe chez Meusburger à Wolfurt (A)

Stand Meusburger au 4ème congrès des techniques de découpe 2012 à Dortmund (D)

«Une longue collaboration partenariale avec les clients et les fournisseurs permet de proposer des produits phares, conformes à la demande du marché»,. Telle est la philosophie de l'entreprise Pöppelmann.

Transformateur leader

Qualité superlative chez Pöppelmann GmbH & Co. KG

Fondé en 1949, Pöppelmann est devenu aujourd'hui un fournisseur leader de plastique avec 5 sites de production, 450 presses d'injection, emboutisseuses et extrudeuses, et près de 1 500 collaborateurs. Le groupe sert des clients dans plus de 70 pays. Meusburger agit comme partenaire stratégique à ce niveau.

A côté des usines situées au siège, à Lohne, le groupe possède des sites en France, en République tchèque, en Espagne, en Grande-Bretagne, aux Etats-Unis et au Danemark. Il est structuré en quatre domaines:

» KAPSTO®: Développement et production d'éléments de protection en plastique
» K-TECH®: Développement et production de pièces techniques moulées par injection de haute précision
» FAMAC®: Développement et production de pièces fonctionnelles et d'emballages pour l'industrie agroalimentaire, pharmaceutique et cosmétique, de même que pour le secteur médical
» TEKU®: Leader de marché européen dans le domaine des pots de plante et des systèmes de culture pour le jardinage professionnel

Très haute précision dans la construction d'outils interne
Un avantage décisif pour le client est la possibilité de réaliser des projets très rapidement dans la propre unité de construction d'outils. Pöppelmann garantit ainsi des temps de réaction très courts et une haute flexibilité lors de la réalisation d'outils nouveaux, de modifications et de réparations.

La construction d'outils neufs est structurée en deux domaines: d'une part, on fabrique des outils étagés pour articles à paroi fine, d'autre part des outils modulaires pour les pièces techniques moulées par injection avec jusqu'à 64 cavités.

Meusburger, un partenaire fiable
Meusburger a été choisi comme fournisseur entre autres à cause de ses hautes capacités de livraison, du respect des délais, de l'excellente qualité de tous les éléments standard pour moules et des bonnes prestations d'encadrement et de conseil au niveau des projets. Les deux partenaires travaillent ensemble depuis 2005.

Carte d'identité

Pöppelmann GmbH & Co. KG, Lohne (D)

Sites: *5 unités de production*
Fondation: *1949*
Effectif: *1 600 employés*
Machines traitant le plastique: *450*

www.poeppelmann.com

Pöppelmann dispose d'un propre atelier de construction d'outils avec plus de 100 moulistes et constructeurs hautement qualifiés.

Mouliste expérimenté

Polenz table sur Meusburger

L'expérience de la société Albert Polenz GmbH & Co. KG remonte à sa fondation en 1900 et a évolué avec la fabrication d'outils de coupe et de cintrage. Ce prestataire fait aujourd'hui partie des dix constructeurs de moules les plus vieux en Allemagne.

Avec le développement de plastiques, l'entreprise a commencé en 1928 à réaliser des outils pour le traitement de thermodurcissants et de thermoplastiques. L'éventail de production englobe des outils pour la construction de moules de jusqu'à 1 000 x 1 400 mm (5 000 kg).

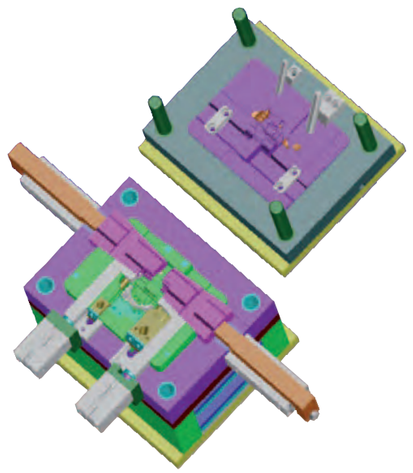

La clé du succès – du personnel qualifié
Les 33 employés actifs aujourd'hui possèdent de solides connaissances techniques et une longue expérience dans tous les domaines de la construction d'outils et de moules. Ils transforment les idées issues de la demande du client en produits finis, en passant par la construction.

L'entreprise utilise des centres d'usinage de pointe dans le fraisage, la technique d'érosion, et d'autres machines importantes pour la construction d'outils et de moules. Les partenaires d'Albert Polenz GmbH & Co. KG, comme Pöppelmann GmbH & Co. KG, à Lohne, apprécient la précision, la qualité, la fiabilité et les capacités d'innovation du fabricant.

Collaboration fructueuse depuis 20 ans
La coopération avec Meusburger a démarré dès 1992. «La haute fiabilité en matière de qualité, de capacités de livraison et de respect des délais, de même que l'excellent service et les prestations des collaborateurs des services interne et externe de Meusburger contribuent à nos rapports fructueux», commente Andreas Voigt, gérant de l'entreprise Albert Polenz GmbH & Co. KG.

Carte d'identité

Albert Polenz GmbH & Co. KG
Döbeln (D)

Fondation: *1900*
1992 Reprivatisation
Chiffre d'affaires: *3 mio. EUR*
Effectif: *33 employés + 3 apprentis*
Outils réalisés par an: *50*
Clients: *secteur automobile, médical*

www.polenz-doebeln.de

Albert Polenz GmbH & Co. KG à Döbeln

L'entreprise Polenz emploie 4 constructeurs

Travail précis dans la construction d'outils

Technologie de fabrication avancée

L'équipe Häupler relève tout défi

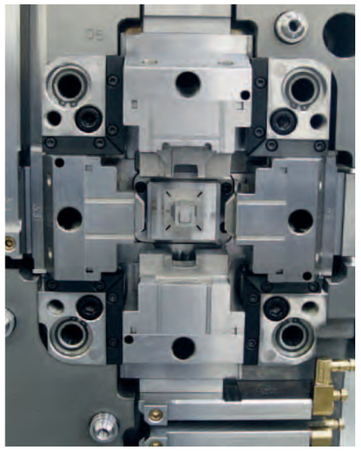

La construction et la fabrication d'outils de moulage par injection et de découpe font partie des points forts de la société Häupler.

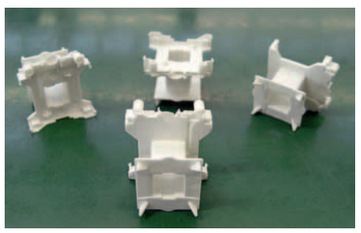

L'entreprise est un partenaire sûr dans la fabrication de pièces individuelles et de petites séries.

Résoudre des tâches et emballer les clients. Telle est la philosophie de la société Konrad Häupler Werkzeug- & Formenbau, créée en 1938. Outre les outils de moulage par injection, l'entreprise offre des outils de découpe, gabarits et réalisations spéciales de tout degré de complexité, comme pièces individuelles ou petites séries.

Le site de Nuremberg conçoit, construit et réalise des produits avec une trentaine de collaborateurs et un équipement de pointe. L'équipe est ainsi en mesure de répondre aux demandes du client rapidement et avec une qualité maximale. L'emplacement central et la logistique optimale garantissent des livraisons ponctuelles et rapides.

Les clients apprécient la haute qualité et le respect des délais

Les points forts de l'entreprise résident dans la construction et fabrication d'outils de moulage par injection et de découpe de haute précision pour des pièces techniques compliquées, ainsi que dans l'élaboration et la mise en œuvre de solutions spéciales pour demandes particulières.

Afin d'éviter des goulots d'étranglement et de tirer profit de technologies externes, Häupler fait au besoin appel à des partenaires externes. La société Meusburger est un de ces prestataires. Depuis plus de dix ans, les deux entreprises entretiennent une collaboration très étroite et fructueuse. Häupler apprécie les excellents éléments standard pour moules de Meusburger et les courts délais de livraison fiables.

Carte d'identité

Häupler Konrad Werkzeug- & Formenbau GmbH & Co. KG
Nuremberg (D)

Fondation: *1938*
Chiffre d'affaires: *env. 3 mio. EUR*
Effectif: *30 employés*
Outils réalisés par an: *30*
Clients: *Electrotechnique pour l'industrie et la construction automobile, composants automobiles, techniques médicales, télécommunications, matériel d'écriture, cosmétique*
www.haeupler.de

Meusburger, un vieux partenaire

Hautes exigences chez Schwan Cosmetics Kunststofftechnik

Carte d'identité

Schwan Cosmetics Kunststofftechnik GmbH & Co KG
Weißenburg (D)

Fondation: *2009*
Effectif: *env. 100 employés*
Outils réalisés par an: *25*
Clients: *industrie cosmétique*

www.schwancosmetics.com

Comptant une centaine d'employé(e)s, Schwan Cosmetics Kunststofftechnik GmbH & Co. KG est une filiale de l'entreprise internationale Schwan – Stabilo Cosmetics GmbH & Co. KG et achète depuis de nombreuses années des produits de Meusburger. L'entreprise réalise des composants moulés par injection pour la production cosmétique de sociétés internationales renommées dans ce domaine.

Un nouvel atelier de production a été mis en service début 2009 à Weißenburg, Bavière. L'entreprise est devenue ces dernières années un centre de compétence pour le moulage par injection de composants plastiques de haute précision.
L'usine dispose d'un atelier de construction de moules performant, d'un laboratoire de teintes pour les plastiques et d'un groupe de techniques de procédés qui fournit à l'échelle mondiale des prestations pour le groupe Schwan – STABILO.

Hautes exigences en matière d'homogénéité et de précision

L'atelier de construction de moules de Schwan Cosmetics Kunststofftechnik est spécialisé dans la fabrication d'outils de moulage par injection de haute précision et à longue durée de vie. En tant que partenaire d'une entreprise active à l'échelle mondiale, la société produit des outils de moulage par injection de haute qualité en technique monocomposant et multicomposant. Les traitements précis effectués pendant la réalisation au moyen de diverses technologies de fabrication garantissent un maximum de qualité et de fiabilité pour les géométries les plus difficiles. Il existe des moules une empreinte, pour outils échantillons, et des moules jusqu'à 64 empreintes, pour outils de série.

> *«LA HAUTE QUALITE DE NOS PRODUITS IMPLIQUE AUSSI DE HAUTES EXIGENCES DANS LA SELECTION DE NOS FOURNISSEURS.»*
> Günter Lurz, gérant de Schwan Cosmetics Kunststofftechnik

Longue collaboration fructueuse

Qualité, flexibilité et fiabilité. Voici les caractéristiques que Schwan Cosmetics Kunststofftechnik apprécie dans le cadre de sa collaboration avec Meusburger et les raisons du choix constant de Meusburger comme fournisseur.

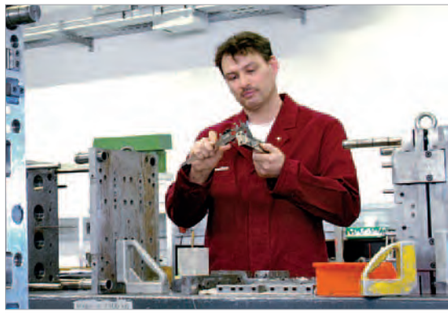

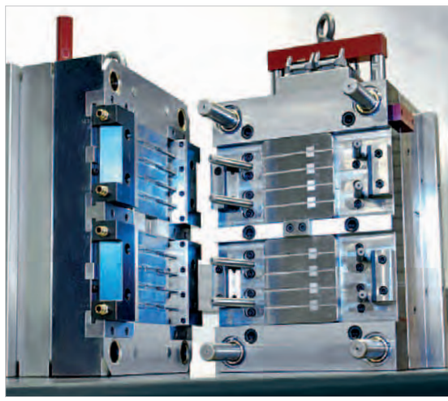

Schwan Cosmetics produit des composants cosmétiques moulés par injection pour le compte de sociétés cosmétiques internationales renommées.

Un rapport de Manchester (GB)

Succès de Kavia Tooling avec le système de bridage H 1000

L'entreprise Kavia Tooling Ltd., de Manchester (GB), travaille depuis des années avec le système de bridage H 1000 de Meusburger. La société s'est spécialisée dans la fabrication d'outils de moulage par injection et encadre un grand cercle de clients industriels.

A côté de l'utilisation d'éléments standard pour moules de haute qualité, l'entreprise a pu augmenter sensiblement sa productivité avec l'application des systèmes de bridage H1000 de Meusburger.

Onze systèmes de bridage H 1000 en tout

Le gérant, Chris Cole, explique à ce propos: «Il y a une dizaine d'années, nous avons introduit chez nous comme standard des outils de formage et plaques de Meusburger. Nous utilisons en tout onze systèmes de bridage H 1000 pour le traitement de nos cavités. Les cinq centres d'usinage vertical CNC Hurco de notre atelier qui travaillent avec une vitesse de rotation de jusqu'à 15 000 tr/min sont respectivement équipés de deux plaques et nous en utilisons une sur la machine d'électro-érosion par enfonçage.»

Le système de bridage H 1000 permet de brider des plaques standard de dimensions allant de 96 x 96 mm à 596 x 796 mm. Les plaques sont centrées et fixées là où c'est important pour l'outil, c'est-à-dire dans les alésages. Outre le gain de temps, l'utilisateur respectif a la certitude que toutes les plaques standard seront fixées avec une précision répétable et traitées correctement. Cette conception exclut des erreurs dues par exemple à un alignement incorrect. Par ailleurs, la programmation devient plus simple étant donné que le point zéro de la machine reste le même.

Chris Cole ajoute: «Le système H 1000 optimise tous les processus d'usinage et augmente notre productivité à chaque commande en raison du gain de temps important lors de l'équipement de la machine. Au besoin, nous pouvons transporter chaque ordre directement de l'usinage par fraisage à l'électro-érosion. C'est un marché concurrentiel et les plaques H 1000 nous aident à rester compétitifs dans ce secteur.»

Carte d'identité

Kavia Tooling Ltd.
Todmorden, Lancashire (GB)

Fondation: *2006*
Chiffre d'affaires: *8*
Outils réalisés par an: *100*
Clients: *Secteur électronique, électrotechnique, médical, emballage, articles ménagers, automobile*

↗ www.kaviatooling.com

Infos

La solution est simple et efficace
Le système H 1000 permet un bridage précis et reproductible de plaques d'acier dans le domaine du µ. On peut expliquer rapidement son principe de fonctionnement. Les plaques sont reçues par les alésages du système H 1000, positionnées au centre et fixées. Un alignement régulier des plaques devient superflu. Ceci simplifie le travail du collaborateur de l'atelier de fabrication et crée des cycles plus efficaces. Lors du bridage d'éléments standard F avec des anneaux d'écartement, le contour parasite se limite au profil de la pièce. D'où une simplification de la programmation de l'usinage et une réduction du risque de collision. Les plans de joint des plaques porte-empreinte peuvent être usinés sur toute la surface sans gêne.

Un changement rapide est possible.
La plaque à traiter est bridée brièvement par le système H 1000 et retouchée. Un marquage de faces de référence est superflu, car toutes les plaques sont toujours alignées et bridées dans les alésages.

Plus d'infos sur le site:
↗ www.meusburger.com/H1000

» Large éventail de lubrifiants de haute performance pour toutes les applications
» Produits assurant un nettoyage efficace et rapide des outils
» Produits offrant une bonne protection contre la corrosion

Consommables

» Fraises, forets, outils de filetage et alésoirs de haute qualité
» Gamme d'outils de coupe spécialement adaptée à vos besoins
» Directement disponible sur stock

Outils de coupe

» Boîtiers de raccordement de haute qualité dans de nombreuses versions
» Nombreuses possibilités de combinaison pour un montage simple et rapide sur l'outil
» Boitiers pour câbles pré usinés en aluminium injecté sous pression, résistance thermique jusqu'à 130° C

Connecteurs électriques et boîtiers

» Electrodes brutes en cuivre et graphite
» Nombreuses dimensions pour le système de bridage le plus répandu (système de bridage EROWA)
» Electrodes épaulées et barres carrées en graphite d'électro-érosion de haute qualité en diverses granulations.

Accessoires pour érosion

» Pour travaux de réparation et de montage sur outils de moulage par injection, d'injection sous pression et de découpe
» Mouvements illimités des deux demi-moules, sans effort
» Version stable à haute résistance
» Sécurité et protection pour le personnel et les outils

Table de montage sur coussins d'air

Commandez tout de suite dans le **catalogue online**

meusburger.com

Meusburger Georg GmbH & Co KG | Moules standard | Kesselstr. 42 | A-6960 Wolfurt
T 00 43 (0) 55 74 / 67 06-0 | F -11 | ventes@meusburger.com | www.meusburger.com

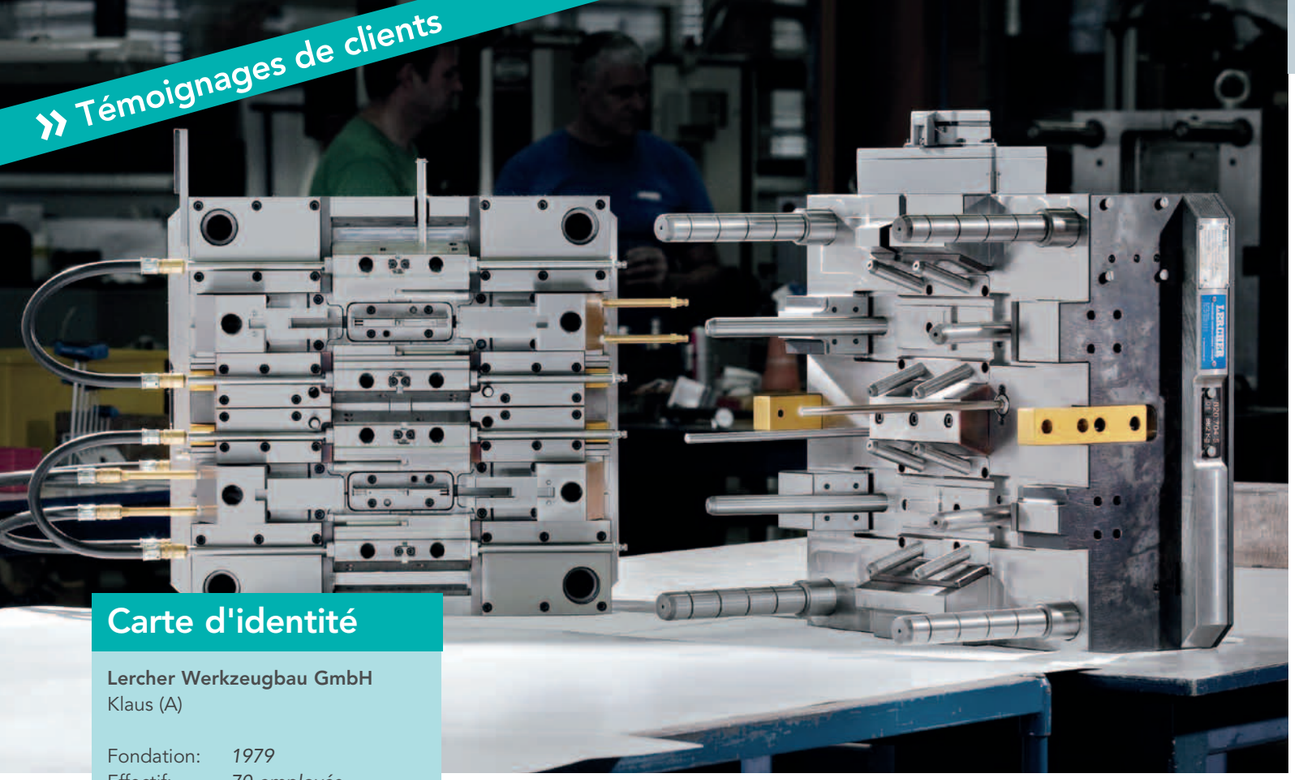

Carte d'identité

Lercher Werkzeugbau GmbH
Klaus (A)

Fondation: *1979*
Effectif: *70 employés*
Outils réalisés par an: *env. 52*
Clients: *secteur automobile, médical, énergies renouvelables, articles de sport, textile, ferrures, luminaires*
www.lercher.at

«Seul un personnel hautement qualifié, intéressé et motivé peut garantir un développement sain et durable de notre entreprise», explique Dominik Lercher.

La société Lercher investit en continu dans la formation du personnel spécialisé et dans des installations modernes.

Technique exigeante

Outils de précision de la société Lercher

Depuis 1979, Lercher Werkzeugbau GmbH fait partie des entreprises leaders dans la construction d'outils et de moules à injection. L'entreprise réalise des outils de précision pour pièces en plastique moulées par injection, de la construction CAO à la fabrication interne des pièces en plastique sur les propres machines de moulage par injection.

in**Form**e: **Monsieur Lercher, quelles exigences posez-vous aux moules standard et quelle est la durée de vie moyenne d'un moule?**
Les outils que nous fabriquons se destinent en grande partie aux pièces techniquement exigeantes pour la production de masse de pointe. A cela s'ajoute le fait que ces outils de moulage par injection sont en partie utilisés plus de 20 ans. L'outil est donc soumis à de fortes sollicitations. Pour garantir la longévité du produit, il faut sélectionner des combinaisons de matières optimales.

in**Form**e: **Comment les produits Meusburger standardisés agissent-ils sur votre chaîne de process?**
Nous utilisons principalement les éléments standard pour moules et plaques P. Les courts délais de livraison fiables nous font gagner du temps, du début du traitement à la fin, et nous permettent de réduire le plus possible les coûts.

in**Form**e: **Vous utilisez des moules à tiroirs de Meusburger. Quels avantages vous apportent-ils?**
Les plaques porte-empreinte pour moules à tiroirs raccourcissent le traitement. C'est justement dans le domaine du prototypage qu'il est important de réaliser un outil rapidement et à moindres coûts. Nous entretenons des relations de confiance avec Meusburger depuis plus de 30 ans. Cette raison, de même que le bon rapport prix/performances et l'excellente qualité, nous incitent à commander les plaque porte-empreinte pour moules à tiroirs prêts à l'emploi de Meusburger.

Commander en toute simplicité

Toujours à jour avec les médias numériques

Catalogue sur CD
Catalogue Online

Environ quatre fois par an, les clients ont accès à de nouveaux produits et fonctions par la mise à jour gratuite du catalogue Meusburger sur CD. A l'aide de la fonction de mise à jour automatique, il est garanti que l'utilisateur bénéficie toujours de la version la plus actuelle du logiciel et ne manque aucune nouveauté. Avec le catalogue online de Meusburger, les clients sont de toute façon toujours à jour.

Mises à jour régulières
Les dernières mises à jour se sont accompagnées de nombreuses nouveautés importantes qui offrent de multiples avantages aux clients:

» Un autre assistant de construction de moule spécial permet désormais une réalisation simple et rapide de moules à tiroirs, comme dans le domaine des moules standard.
» Dans tous les assistants, les plaques marquées sont identifiées dans la visualisation, ce qui facilite considérablement l'identification et l'affectation.
» Comme d'autres pièces d'assemblage, on peut maintenant calculer en mode automatique des plaques d'isolation thermique et inserts NF.
» Un nouveau message de sécurité empêche l'envoi double de la même commande.
» En plus, on peut directement éditer la quantité dans le panier.

Commander en toute simplicité avec les catalogues Meusburger sur CD et online

» **Exportation CAO des 58 000 articles de catalogue**
» Détermination automatique des accessoires
» Assistant de construction de moules
» **Importation de nomenclatures via Microsoft Excel**
» Panier avec affichage du prix
» Recherche aisée en texte intégral
» **Fonction de mise à jour automatique**

… et tout cela en 16 langues

» Installer immédiatement et profiter des nombreux avantages

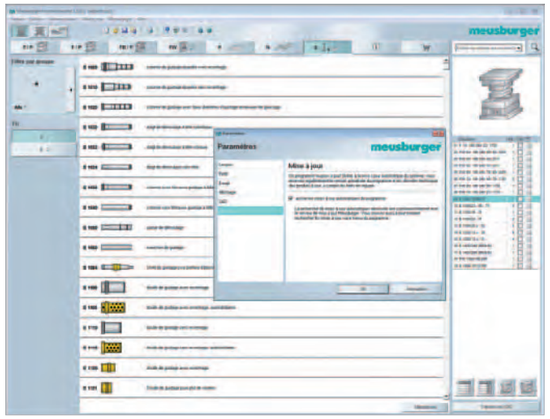

A l'aide de la fonction de mise à jour automatique du catalogue Meusburger sur CD, il est garanti que l'utilisateur bénéficie toujours de la version la plus actuelle du logiciel et ne manque aucune nouveauté.

Les catalogues Meusburger sur CD et online parlent votre langue
Récemment, les versions néerlandaise et bulgare sont venues compléter les 14 langues déjà disponibles: allemand, anglais, français, italien, espagnol, portugais, polonais, tchèque, hongrois, roumain, slovène, russe, turc, et chinois.

» Commandez tout de suite dans le catalogue online
www.meusburger.com

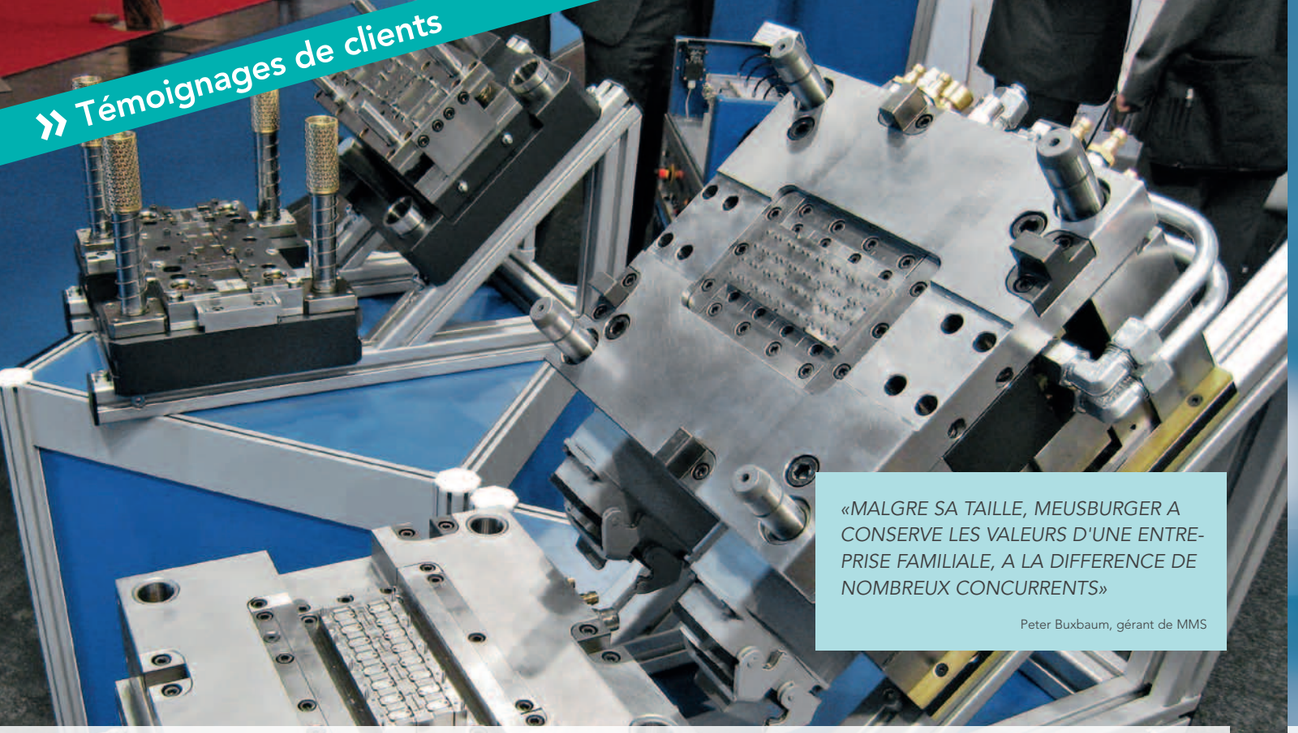

«MALGRE SA TAILLE, MEUSBURGER A CONSERVE LES VALEURS D'UNE ENTREPRISE FAMILIALE, A LA DIFFERENCE DE NOMBREUX CONCURRENTS»

Peter Buxbaum, gérant de MMS

Solutions pour pièces hybrides

MMS obtient les deux composants du même fournisseur

Modular Molding Systems (MMS) a été fondé en 2008 par Peter Buxbaum. A l'appui des systèmes de machines modulaires de SBT Stanzbiegetechnik, on peut réaliser avec les modules de moulage par injection MMS brevetés des pièces hybrides en métal et plastique en une seule passe.

MMS offre au client un savoir-faire qui fait le tour des techniques de découpe, de moulage par injection, de montage et de soudage. La particularité du système hybride de MMS réside dans l'ajustement précis de tous les domaines technologiques entre eux. Les différentes technologies, comme la découpe, le cintrage, le soudage, le surmoulage et le montage sont réparties de façon transparente entre les divers modules. Les machines peuvent être agencées selon un principe modulaire, ce qui garantit une flexibilité maximale également pour de futurs produits.
Les modules de moulage par injection pour le surmoulage en bande se caractérisent essentiellement par le double mouvement de fermeture, la bande étant transportée sur un niveau à travers l'installation. Ceci augmente la capacité de production et réduit le risque de déformation des pièces lors du transport sur la bande.

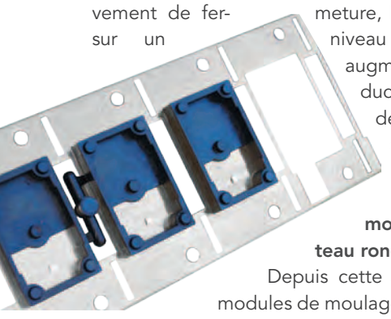

Nouveau module de moulage par injection à plateau rond depuis 2012

Depuis cette année, MMS propose des modules de moulage par injection (modules RT) à plateau rond. Les pièces métalliques peuvent être directement courbées sur l'installation dans les modules de découpe et de cintrage, être insérées comme pièces individuelles et surmoulées.

Exigences relatives aux éléments standard pour moules

MMS a «normalisé» les technologies sous forme de modules et mise donc aussi sur des pièces standard au niveau des sous-ensembles. Il en résulte une interchangeabilité complète des pièces. Pour les outils, MMS a développé un propre standard, à partir de plaques porte-empreinte et d'éléments standard pour moules de Meusburger. MMS utilise aussi pour les modules des éléments standard et plaques P de Meusburger.

«Nous apprécions le grand choix et la qualité aussi bien dans la construction d'outils que de moules, l'agréable collaboration et les conseils professionnels», observe le gérant, Peter Buxbaum.

Carte d'identité

MMS Modular Molding Systems GmbH & Co KG
Wöllersdorf (A)

Fondation: *2008*
Part des exportations: *90%*
Clients: *industrie électrique/électronique, automobile*

www.mms-technology.com

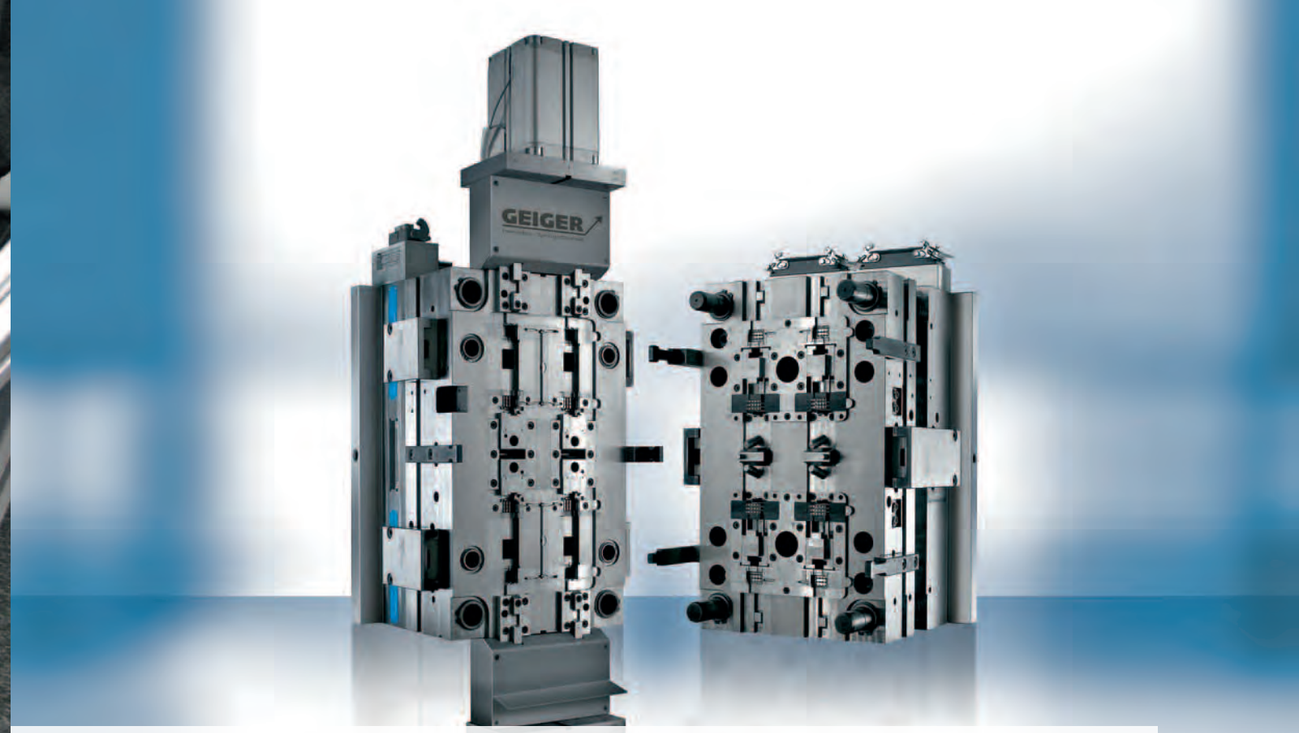

Hautes exigences sur le marché

Le groupe Geiger mise sur Meusburger

Depuis plus de 50 ans, le groupe Geiger jouit d'une excellente réputation auprès de ses clients internationaux en tant que fournisseur de moules à injection et de pièces en plastique de haute précision pour des secteurs tels que l'industrie automobile, les techniques médicales ou l'électrotechnique.

Comme partenaire international de l'industrie, l'entreprise développe et produit des moules à injection, pièces en plastique techniques et des sous-ensembles de haute précision caractérisés par une excellente qualité.

Prestations étendues

Le groupe Geiger a été fondé en 1961 comme mouliste à Nuremberg et couvre aujourd'hui toute la chaîne de process, de l'optimisation du design au montage de sous-ensembles et au contrôle final en passant par la construction de moules et le moulage par injection.

Avantages grâce au montage inmold

Durant les 50 dernières années, le groupe Geiger a pu trouver de nombreuses nouvelles solutions pour ces branches. Le procédé du montage inmold consistant à monter deux pièces ensemble dès la phase d'injection est un exemple. Ce type de montage ne réduit pas seulement les étapes de traitement, mais surtout aussi le temps et les coûts.

Le marché et les clients posent de hautes exigences au groupe Geiger. Pour cette raison, il doit pouvoir faire appel à des fournisseurs en mesure de respecter ces exigences. La constance de la qualité, le conseil compétent et la fiabilité sont des critères particulièrement importants. Il y a de nombreuses années, le groupe Geiger a trouvé en Meusburger un partenaire performant.

Exemple issu du domaine de l'injection de transfert

Carte d'identité

Groupe Geiger
Nuremberg et Hilpoltstein (D)

Fondation: *1961*
Effectif: *env. 190 employés*
Chiffre d'affaires: *20 mio. EUR (2011)*
Outils réalisés par an: *env. 60 outils neufs*
Clients: *automobile, électronique, secteur médical, technique audiologique*

www.geiger-grupper.de

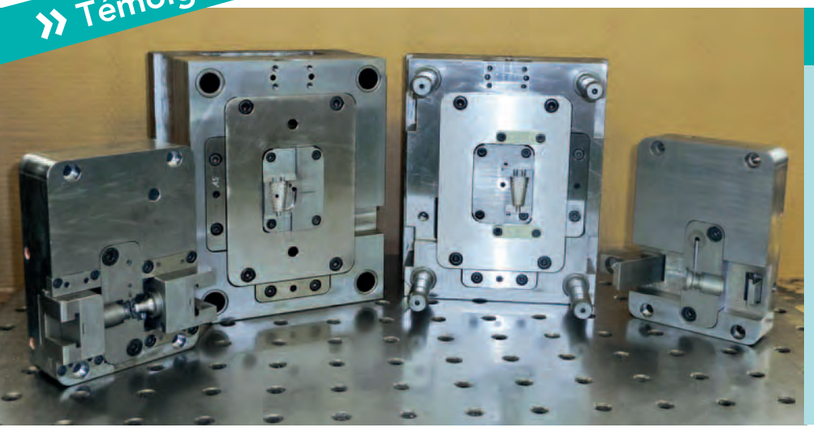

Carte d'identité

Hörl Kunststofftechnik GmbH & Co. KG
Laufen (D)

Fondation: *1991*
Chiffre d'affaires: *env. 15 mio. EUR*
Effectif: *115 employés*
Outils réalisés par an: *env. 50*
Clients: *industrie automobile, télécommunication, techniques médicales et industrie de l'emballage*

www.hoerl.de

Séduit par les moules à versions FW

Hörl Kunststofftechnik confirme l'efficacité

L'entreprise Hörl Kunststofftechnik GmbH & Co. KG fabrique des pièces en plastique ultraprécises pour applications techniques et moules à injection complexes avec de nombreuses cavités. Hörl compte depuis 1999 sur Meusburger et depuis avril 2011, l'entreprise utilise aussi des inserts interchangeables FW de Meusburger pour une confection rapide de petites séries et de prototypes. Hörl apprécie particulièrement la disponibilité rapide et la haute qualité des produits.

in**Form**e: **M. Heinl, pourriez-vous nous présenter Hörl Kunststofftechnik et ses métiers de base?**
En tant que spécialiste des technologies des matières plastiques, nous offrons une large gamme de prestations. Du conseil à la construction et à la fabrication d'outils interne, en passant par la géométrie des pièces et la sélection du plastique. Avec un moulage par injection consécutif, des petites aux grandes séries.

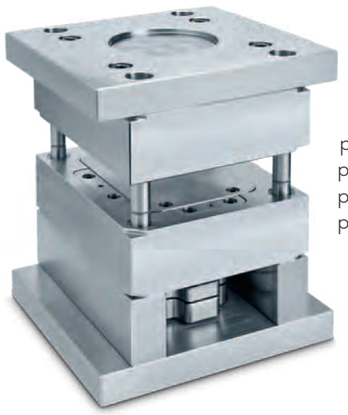

Nous sommes spécialisés dans la fabrication de boîtiers de précision et de pièces en plastique pour les connecteurs dans l'industrie automobile et la télécommunication.

in**Form**e: **Quelles sont à votre avis les caractéristiques d'un bon fournisseur d'éléments standard pour moules?**
Haute disponibilité, meilleure qualité et livraisons rapides. Ce qui est particulièrement important pour le constructeur, c'est le grand choix de pièces standard, la présentation transparente du catalogue et un transfert de données facile au système CAO.

in**Form**e: **Qu'est-ce qui vous a poussé à choisir des inserts interchangeables de Meusburger?**
En raison des tolérances étroites de nos produits, nous avons besoin d'un changement d'insert simple, mais hautement précis et reproductible. Les inserts interchangeables de Meusburger présentent une conception très stable par le cadre fermé. La carcasse de l'insert est en acier inoxydable et les coins de positionnement permettent un remplacement facile des inserts. Avec l'accouplement de batterie d'éjection de Meusburger, un changement d'insert sur la presse d'injection est possible, ce qui réduit considérablement les temps d'arrêt. Les données CAO disponibles permettent de réaliser une nouvelle construction très rapidement. L'interchangeabilité de l'ensemble des plaques est également un avantage.

in**Form**e: **Quelles sont les particularités des produits de Meusburger?**
Nous apprécions notamment la qualité constante des produits de Meusburger, garantie par la fabrication interne de nombreux produits, de même que l'utilisation de nuances d'acier de qualité à recuit de stabilisation. Le bon encadrement que nous fournissent les interlocuteurs qualifiés dans les services interne et externes nous séduit aussi.

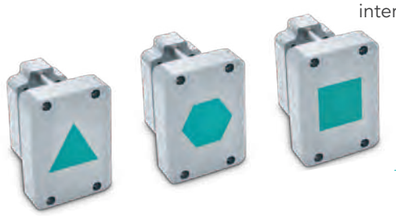

Création d'un couvert de barbecue

Un projet de l'école professionnelle Biedenkopf

Les concepteurs de produits de l'école professionnelle Biedenkopf avaient reçu l'ordre de développer un couvert de barbecue formé d'un couteau, d'une fourchette et d'une cuiller, et de construire le moule nécessaire à cet effet. L'ordre venait de la société Formenbau Krug GmbH à Breitenbach, Allemagne.

Dans le cadre de ce projet, les cinq groupes d'élèves devaient travailler selon des prescriptions bien précises. Le cahier des charges du donneur d'ordre imposait le respect des coûts de fabrication et temps de traitement. Il définissait aussi le processus de moulage par injection et contenait les dispositions à respecter en matière de prévention des accidents. Malgré les prescriptions, les élèves avaient le droit de se laisser guider par leur imagination. A l'aide d'une imprimante 3D, ils ont pu établir les modèles et les présenter en novembre 2010 au jury de Krug. L'équipe gagnante a surtout séduit par un design sensationnel. Fabriqué en PC (polycarbonate) résistant au lave-vaisselle, le couvert a été baptisé «ficelle», par analogie avec la baguette fine.

Lors de la prochaine étape, les élèves ont construit le moule à injection. L'outil a été adapté à une carcasse standard de Meusburger. La construction s'est achevée avec le transfert des données à la société Formenbau Krug GmbH et avec la commande du matériel et des pièces standard chez Meusburger, qui a parrainé ce projet.
L'établissement du plan de fabrication a été confié aux mécaniciens outilleurs apprentis de Krug GmbH. Ils ont réalisé le moule sans aide extérieure et ont accompagné le projet jusqu'à la production en série en planifiant aussi les délais et la fabrication.
Après la première série réalisée, les élèves ont été invités à suivre le processus de moulage par injection sur place.

Entre-temps, le couvert est produit en série et disponible sur le site www.ficelle.de, ce qui réjouit toutes les parties impliquées.

Chacun a obtenu un prototype de son invention.

Un tour d'horizon passionnant

Visite de Dillinger Hütte GTS

25 employé(e)s Meusburger se sont rendu(e)s à la mi-avril 2012 au site de Dillinger Hütte GTS en Allemagne. L'équipe locale les a accueillis cordialement et leur a montré des choses passionnantes dans l'usine.

Les visiteurs ont commencé par se familiariser avec l'histoire du tôlier. Ensuite, la gamme d'aciers utilisés pour la construction d'outils et de moules leur a été présentée. L'entreprise a aussi bien fourni des informations sur les voies de fabrication et les propriétés des aciers que sur la situation actuelle sur le marché des tôles.

La soirée s'est terminée avec un dîner commun et de nombreux entretiens techniques captivants dans le restaurant de Dillinger Hütte GTS.

Le cœur de la production
La visite d'atelier attendue avec impatience s'est déroulée le deuxième jour. Après la production de fonte brute dans le haut fourneau, le tour s'est poursuivi dans l'aciérie. Cette unité fabrique de l'acier de très haute qualité à partir de fonte brute liquide. Les visiteurs ont pu observer la fabrication de demi-produits et de produits finis dans les laminoirs. Ils ont vu l'ensemble du processus de fabrication de tôles fortes. La dimension gigantesque des hauts fourneaux, installations de coulée continue et laminoirs s'est avérée particulièrement fascinante.

C'était une excursion très intéressante et réussie.

25 employé(e)s de plusieurs services (ventes, méthodes, préparation de travail, marketing téléphonique, support et achat) ont été invités à visiter Dillinger Hütte GTS.

Le Vorarlberg

Paysages culturels au carrefour de quatre pays

Le Land du Vorarlberg se situe à l'extrême ouest de l'Autriche, entre le lac de Constance et les Alpes. Il est connu pour sa combinaison fascinante de culture de haut niveau et de nature impressionnante. Près des deux tiers du Vorarlberg se trouvent à plus de 1 000 mètres d'altitude. Avec une superficie de 2 500 km², ce Land est quatre fois plus grand que Vienne et a environ la même taille que le Grand-Duché de Luxembourg. Les Vorarlbergeois ont bien entendu une perception beaucoup plus grande de cet espace de vie et de loisirs qui s'étend par-delà les frontières de l'Allemagne, de la Suisse et du Liechtenstein. Surtout le lac de Constance, jalonné de villes et de villages attrayants, est vu comme espace de culture et d'activités commun.

Six régions de vacances

Deux vallées alpines saisissantes, le Brandnertal et le Klostertal, et la ville alpine de Bludenz forment la vallée de Bludenz, attirant particulièrement des familles et joueurs de golf. «Tirer profit de la nature sans lui porter préjudice». Telle est la philosophie du parc de biosphère de Großes Walsertal. L'appel de l'Arlberg, avec les localités de Lech, Zürs, Stuben et Klösterle du côté du Vorarlberg est légendaire. La région lac de Constance-Vorarlberg offre le meilleur point de départ pour des excursions tout autour de ce plan d'eau international et est un site de prédilection pour les congrès. Le Bregenzerwald est connu pour son fromage de montagne et la cohabitation harmonieuse d'architectures anciennes et modernes. Les randonneurs aiment mettre le cap sur le Kleinwalsertal, ce qu'ils ne peuvent faire par la route qu'en passant par l'Allemagne. Le sud du Vorarlberg est le siège de la vallée alpine du Montafon et de son point culminant, le Piz Buin (3 312 m).

Le Vorarlberg, un Land culturel

L'atmosphère imprégnée d'art est manifeste au Vorarlberg. Ici, les touristes trouvent des paysages culturels au sens propre du terme, comme l'attestent les nombreux événements renommés. Le festival de Bregenz est une vitrine culturelle depuis 1946. Si les représentations sur le lac exhibent des scènes et une musique spectaculaires, l'ambiance particulière est aussi modelée soir après soir par le lac de Constance lui-même et les conditions météorologiques changeantes. Ces deux dernières années, la scène du lac a accueilli l'opéra «André Chénier» d'Umberto Giordano. En 2013/2014, le festival de Bregenz présentera «La flûte enchantée» de Wolfgang Amadeus Mozart.

Infrastructure parfaite, aussi en hiver

Le Vorarlberg offre aussi des activités intéressantes aux skieurs et planchistes. De nombreuses stations de ski se situent entre 1 400 et 2 400 m d'altitude, où la neige est toujours au rendez-vous. De nombreux endroits offrent des vues imprenables. Les zones de ski à Lech Zürs et au Montafon attirent un public international. Mais en dehors de ces stations, par exemple dans le Bregenzerwald ou Brandnertal, les adeptes de sports d'hiver trouvent aussi des pistes très bien préparées, des pistes de ski de fond et des chemins de randonnée d'hiver, le tout émaillé de villages pittoresques et d'hôtes accueillants:

↗ www.vorarlberg.travel

Venez nous rendre visite dans ce merveilleux environnement, en été comme en hiver. Vous ne le regretterez pas!

Vue impressionnante sur Lech am Arlberg (A)

Pour Meusburger en Chine

L'enchantement de Kerstin Hämmerle

Kerstin Hämmerle agit depuis novembre 2011 comme interface entre le site de production de Wolfurt et la succursale commerciale de Meusburger en Chine, et ce pendant deux ans.

inForme: **Kerstin, quelles sont tes tâches principales en Chine?**
Je soutiens l'équipe de six personnes avec mes connaissances et l'expérience que j'ai acquise dans le service interne à Wolfurt. Le networking en fait partie. Cela consiste à déterminer et nouer des contacts et des relations entre les entreprises européennes et chinoises. Je visite des clients et représente Meusburger aussi sur des salons professionnels en Chine.

inForme: **Qu'est-ce qui t'a incité à accepter cette tâche?**
J'aime voyager et je m'intéresse à d'autres pays et cultures. Et j'ai toujours souhaité travailler à l'étranger.

inForme: **Qu'est-ce que tu apprécies particulièrement?**
Surtout la cohésion et l'ouverture d'esprit de tous les expatriés. J'aime beaucoup sortir, voyager et faire du sport avec mes amis internationaux.

inForme: **Ton conjoint est resté au Vorarlberg. Comment peut-on entretenir une telle relation à distance?**
Il fallait bien qu'on me pose cette question (rires). Il y a peu, j'ai lu une belle citation: «Les distances n'ont aucune importance. Etre proche de quelqu'un est une affaire de cœur». Et il y a aussi Skype et l'app What's.

inForme: **Comment pouvons-nous nous imaginer ton quotidien en Chine?**
Quotidien? Pour moi, il n'y a pas de quotidien. Chaque jour est différent et apporte de nouveaux défis et connaissances. Souvent, je me consacre exclusivement à des rapports et tâches de contrôle. Il y a des jours où je transmets les dernières nouvelles et infos sur les clients à mes contacts européens. Et d'autres jours où je suis peut-être toute la journée chez un client pour une visite d'entreprise et où je traite sa requête sur place.

Travail et université

Un exemple de formation accompagnant le travail

Pour son mémoire de fin d'éttudes, René Schedler souhaite choisir l'analyse de processus chez Meusburger. Il peut alors en tirer un maximum de profit.

Une formation complémentaire n'est souvent possible que si l'employeur encourage globalement cette mesure. C'est le cas chez Meusburger, qui l'illustre avec la formation de René Schedler. Le collaborateur du service commercial interne rend compte de ses études pendant le travail:

inForme: **René, qu'est-ce qui t'a amené à faire ces études?**
J'ai débuté chez Meusburger, à Wolfurt, en mars 2008 comme stagiaire. Et je suis finalement resté dans le service commercial interne. Après trois années de travail intensives, j'ai décidé de suivre une formation continue. Seule une mesure d'accompagnement du travail entrait en ligne de compte
Ce qui est particulier chez Meusburger, c'est l'ambiance de travail agréable. Je ne voulais pas m'en priver. Et j'apprécie la possibilité d'évoluer en relevant de nouveaux défis. Les études de sciences économiques à l'université du Liechtenstein sont exactement ce qu'il me fallait.

inForme: **Comment peux-tu les concilier avec ton emploi?**
Pour les études, je dois être très flexible au niveau du temps. Je n'y parviens qu'avec l'aide de la société Meusburger, qui me permet de travailler à temps partiel avec une gestion d'heures de travail à court terme.

inForme: **Selon toi, quels sont les avantages d'une qualification accompagnant le travail?**
D'un côté, l'expérience pratique acquise me permet de mieux comprendre les relations théoriques. D'un autre côté, les modèles théoriques facilitent la compréhension de processus à l'intérieur de l'entreprise et de phénomènes économiques en général. C'est la raison pour laquelle je ne peux que recommander des études accompagnant le travail.

Activités sportives

Les collaborateurs de Meusburger courent, courent, courent...

Course des femmes au bord du lac de Constance
La course des femmes à Bregenz, qui est devenue une manifestation majeure en peu de temps, a marqué le début de la saison des courses 2012. Près de 3 500 femmes passionnées, un nombre inégalé, sont parties sous un soleil radieux. L'équipe de Meusburger était composée de onze participantes. La coureuse la plus rapide de l'équipe, Evi Steuer, a parcouru les cinq kilomètres prévus en 23:39 minutes et atteint la 14ème place dans sa classe d'âge, et la 104ème place dans le classement général. «J'ai souhaité relever ce challenge et l'entraînement m'a donné beaucoup de plaisir», affirme la gagnante de l'équipe.

7ème course de 1 heure à Wolfurt
1 200 coureurs et près de 4 000 spectateurs ont assisté cette année à la course de 1 heure à Wolfurt, le 24 juin. Chaque participant devait réaliser le plus grand nombre de tours en une heure. Les performances (nombre de tours) des participants étaient honorées par un sponsor privé ou professionnel. Toutes les coureuses et tous les coureurs ont choisi de faire une bonne action: le gain a été remis à Edwin Violand, de Wolfurt, père de deux enfants qui est en chaise roulante depuis un accident du travail. 148 employé(e)s de Meusburger se trouvaient sur la ligne de départ et ont réalisé en tout un nombre impressionnant de 1 186 tours. **Nous remercions vivement tous les participants.**

Triathlon Jannersee au Vorarlberg
Le 19 août 2012, le 19ème triathlon Jannersee s'est déroulé à Lauterach, Vorarlberg. Une fois de plus, cette compétition sportive a enregistré un grand succès au niveau suprarégional. Au total, plus de 400 sportifs de plusieurs nations y ont pris part, dont de nombreuses équipes d'associations et d'entreprises. Comme les années passées, 4 équipes de Meusburger étaient au rendez-vous. Chacune a effectué une partie du parcours (400 m de natation, 16 km de cyclisme ou 4 km de course à pied). Le temps total a été pris en compte pour le classement. Après une course à relais captivante, les équipes de messieurs se sont arrivées en 15ème, 16ème et 29ème positions, les équipes de dames en 11ème. Dans le classement individuel, Christian Feurle (course à pied) et Roman Giesinger (cyclisme) ont atteint les très bonnes 10ème et 11ème places. De nombreux spectateurs ont soutenu les sportifs par des encouragements et des applaudissements.

Course des bois «vo Mello bis ge Schoppornou»!
C'est la première fois qu'une équipe Meusburger de l'atelier de formation a participé à la traditionnelle course de Mellau à Shoppernau. Le coup d'envoi pour les quelque 1 500 coureurs a été donné le 14 juillet 2012. Le parcours de plus de 13,2 km a été aménagé sur la très belle piste cyclable reliant le centre de Mellau à la salle Franz-Miechael-Feldersaal à Schoppernau. Six apprentis et six formateurs de Meusburger étaient présents. Un apprenti a malheureusement dû abandonner ce projet en raison d'une blessure, mais les autres ont réalisé des temps sensationnels et se sont classe en 2ème position, derrière la société Doppelmayr.

Nous félicitons toutes les coureuses et tous les coureurs pour ces excellentes performances!

Compétition cycliste au Vorarlberg

Les employé(e)s qui pédalent sont en bonne santé

Près de 10 000 participants et 6,8 millions (!) de kilomètres à vélo. Tel est le bilan impressionnant de la compétition cycliste de cette année. Ceux qui avaient parcouru au moins 100 kilomètres à vélo entre le 24 mars et le 10 septembre 2012 pouvaient participer au tirage au sort et gagner des prix attrayants.

L'objectif de cette compétition sportive était de motiver les Vorarlbergeois à accomplir les trajets courts plutôt à vélo qu'en voiture. Les participants devaient pédaler et saisir les kilomètres parcourus. Toutes les distances étaient comptées, professionnelles et autres.

24 employé(e)s de Meusburger ont participé à cette épreuve. Bon nombre d'entre eux ont également pris le vélo pour aller au travail. Chacun des cyclistes de Meusburger a parcouru en moyenne 1 000 kilomètres. Mais l'aspect de la santé personnelle et de la qualité de vie primaient les performances sportives.

«Depuis plus de 25 ans, je fais la navette à vélo. La bicylette est idéale pour les distances moyennes: très économique, elle favorise la santé, offre un contact direct avec la nature et est une source de plaisir. L'employeur aussi profite d'employé(e)s plus performant(e)s qui ne sont jamais pris(e)s dans des embouteillages en allant au travail», dit Dietmar Selter, le département **Traitement**, qui accomplit lui-même le trajet au lieu du travail (46 km) pratiquement chaque jour à bicyclette.

Le saviez-vous?

47 % de tous les déplacements en voiture au Vorarlberg sont inférieurs à 5 km. Le risque d'être surpris par la pluie se situe à 4 % à peine. Le vélo est souvent le moyen de transport le plus rapide et le moins cher. La pratique régulière du vélo diminue de 50 % le risque d'infarctus. Le vélo est un autre pas vers l'autonomie énergétique du Land.

Une activité cycliste quotidienne est avantageuse pour:

10 min:	les muscles, articulations, la circulation
20 min:	le système immunitaire
30 min:	la fonction cardiaque
40 min:	la capacité d'endurance
50 min:	le métabolisme des lipides
60 min:	le poids, l'attractivité
> 60 min:	l'effet anti-stress, le bien-être

Actualités Meusburger

Manifestations, jubilés, nouvelle génération

Tournoi de tennis 2011
Chaque année, Meusburger organise en automne un tournoi de tennis. Les partenaires et adversaires en simple et double sont déterminés par un tirage au sort. 16 adeptes de tennis Meusburger et de nombreux spectateurs ont été restaurés au club Riefensberg par Norbert Geiger, un «vétéran» de Meusburger, et son épouse jusque dans la soirée.

Soirée cartes 2011
Le jeu de cartes «Jassen», très apprécié au Vorarlberg, a toujours un grand succès parmi les membres du personnel de Meusburger (136 participants). Après deux tours et 968 points réalisés, les trois vainqueurs Manuel Dorner, Fredi Wagner et Friedl Staudacher ont emporté leurs paniers-cadeaux à la maison.

Repas de Noël 2011
La fête de Noël a démarré, comme chaque année, avec un retour sur le dernier exercice fiscal par Guntram Meusburger. L'ouverture du buffet a suivi l'hommage rendu aux jubilaires, retraités, diplômés de fin d'apprentissage et candidats maîtres. Le délicieux repas et la musique bien choisie ont permis de boucler la soirée d'une manière très conviviale.

Sports d'hiver 2012
Au début de l'année, 34 passionnés de **ski de fond** ont pris part aux exercices de coordination et de tir de deux entraîneurs de biathlon dans le Nordic Sportpark de Sulzberg. Ils se sont exposés à une chute de neige extrême et un vent glacial. La journée remplie d'efforts s'est terminée dans la maison de club locale.
Le temps était bien plus clément avec les 54 skieurs et planchistes ayant participé à **l'épreuve de ski** de Sibratsgfäll. Sandra Eberle a franchi en première position la ligne d'arrivée chez les dames, Alexander Hammerer chez les messieurs et Paolo Vignati chez les planchistes.
Les 72 employé(e)s ont bénéficié de conditions de rêve lors de **la journée de ski** à Warth. Les skieurs ont profité au maximum de cette journée ensoleillée et des bonnes conditions d'enneigement en restant jusqu'à la fermeture de la station.

Match de hockey 2012
23 employé(e)s se sont affronté(e)s sur la patinoire Alberschwende à l'occasion d'un match de hockey. Ils et elles ont été encouragés par les fans. Victoire et défaite ont fait l'objet de débats animés lors d'un repas de quenelles au fromage pris dans la maison du club.

Matchs de football 2012
L'équipe de football Meusburger a une fois de plus rendu la saison de football palpitante. Depuis quelques années, les équipes de football des entreprises voisines se réunissent pour disputer des matchs communs, organisés par Thomas Klocker et Thomas Natter. L'équipe Meusburger «Vorschub Meusburger» a entre autres pu s'affirmer face à la société Haberkorn avec un score de 5 à 2. Lors de la Coupe des entreprises du Vorarlberg, elle s'est classée en 2ème position sur 28. Un résultat sensationnel!

Week-end de VTT en Ligurie 2012.
Les 22 employé(e)s de Meusburger ont démarré en juin avec leur VTT sur la côte ligurienne. Chaque participant a surmonté 2 850 mètres de dénivelé et parcouru 150 kilomètres lors des trois tours réalisés aux environs de Finale Ligure (IT). La météo était parfaite pour admirer lors des descentes le magnifique panorama et se reposer ensuite sur la plage. Les soirées conviviales étaient truffées de délices italiens et de bon vin.

Excursion à vélo, été 2012
La sortie vélo organisée en juin a conduit de Wolfurt à Hard (40 km) et à Fischerheim (Schleierlöcher) en passant par Lustenau, Höchst et Gaißau. Après une courte pause, les 33 membres du groupe ont fait un arrêt à la taverrne Mostschenke Möcklebur, où ils ont repris des forces avec une planche de casse-croûte.

Excursion à moto dans le Tyrol du Sud, 2012
Le premier week-end de juillet était entièrement placé sous le signe du motocyclisme. Le premier tour (190 km) a conduit les adeptes de deux-roues à travers le Bregenzerwald, les vallées Lechtal, Öztal et le col du Timmelsjoch, jusqu'à Leifers. Le deuxième jour, une belle randonnée de 230 kilomètres a été faite dans les Dolomites.

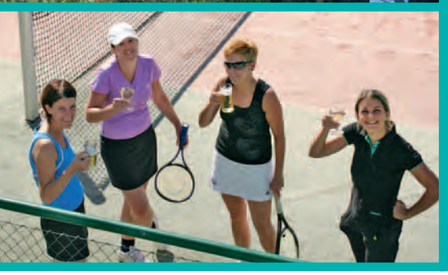

Félicitations

Georg Meusburger avec ses petits-enfants Florina et Marius

Naissances
Lisa, née le 15.08.2011, fille de Christof Angerer et de Conny Schuchter,
Florina, née le 29.09.2011, fille de Guntram Meusburger et de Julia Rogger
Nora Katharina, née le 21.10.2011, fille de Kai Schöll et de Sonja Wilfling
Lukas, né le 12.11.2011, fils de Petra et Alexander Günther
Tobias, né le 16.11.2011 FIls de Norman et Simone Jussel
Livia, née le 15.12.2011, fille de Daniel et Anita Fink
Theo, né le 17.01.2012, fils de Gerd Vögel et de Marianne Schmidler-Vögel
Chiara & Sebastian, nés le 27.02.2012, jumeaux de Patrick Prehofer et de Manuela Prehofer-Washington
Mia, née le 13.03.2012, fille de Manuel et Sabrina Dorner
Sarah Marie, née le 16.03.2012, fille de Christoph Fink et de Kathrin Zehentner
Lennard, né le 16.03.2012, fils de Daniel Kessler et de Beate Eppler
Maximilian, né le 25.04.2012, fils de Daniel et Manuela Fuchs
Clemens, né le 09.05.2012, fils de Dietmar et Marina Troy
Leon, né le 19.05.2012, fils de Markus et Melanie Heim
Jakob, né le 23.06.2012, fils de Daniel et Daniela Geiger
Amelie Zoé, née le 27.06.12, fille de Markus Albrecht et de Sylvia König
Anna Maria, née le 10.07.2012, fille de Marcin Kupidura et d'Anna Jasinska,
Tina, née le 14.07.2012, fille d'Ewald et de Marina Heidegger
Marie, née le 09.08.2012, fille de Mario et de Michaela Kitzmantel
Johanna, née le 13.08.2012, fille de Christian et d'Elisabeth Kempf
Dennis Philipp, né le 15.08.2012, fils de Cleidir et d'Etiene Maria Krack
Ida, née le 27.08.2012, fille de Marcus Türk et de Wiebke Wesemann
Delila, née le 29.08.2012, fille de Miroslav et Marija Radosavljevic

Mariages
Andreas Sutter et Elvira Oswald, mars 2012
Ewald et Marina Heidegger, mars 2012
Mario Amann et Sabine Bereuter, avril 2012
Christian Ludwig et Mirijam Rinn, mai 2012
Jana Kasparova et Mark Renggli, juin 2012
Gilles Rueff et Charlotte Pescheux, juin 2012
Benjamin Nagel et Sandra Mattle, juillet 2012

Jubilés 08/2011–08/2012

Reinhard Mäser, préparation de travail	40 ans
Peter Dorner, fraisage	25 ans
Gerhard Lenz, contrôle	25 ans
Christoph Fink, maintenance	10 ans
René Dobler, chef du service interne	10 ans
Frank Steurer, atelier de découpe	10 ans
Gertrude Krenn, navision	10 ans
Hermann Muxel, atelier de découpe	10 ans
Mathhias Salzger, atelier de découpe	10 ans
Markus Beer, fraisage	10 ans
Andreas Muxel, fraisage	10 ans
Thomas Heidegger, rectification	10 ans

Départs à la retraite
Ernest Zapf, service externe
Walter Metzler, contrôle

Votre **partenaire** fiable pour la construction de **moules** et **outils de découpe**

NOUVEAU

Outils pour la **finition de surface**

Notre gamme de fraises rotatives, de meules, de limes, de bandes abrasives, de pierres à polir, de brosses, de bâtons à polir et de produits de polissage **est parfaitement adaptée aux exigences de la construction d'outils et de moules** et est directement disponible sur stock dans la haute qualité caractéristique de Meusburger.

Produits de polissage

Fraises rotatives

Brosses de polissage

Bâtons à polir

Meules

Limes

» Commandez tout de suite dans le catalogue online
www.meusburger.com

meusburger®.com

Meusburger Georg GmbH & Co KG | Moules standard | Kesselstr. 42 | A-6960 Wolfurt
T 00 43 (0) 55 74 / 67 06-0 | F -11 | ventes@meusburger.com | www.meusburger.com